CEBORA
welding&cutting

Allegato **SCHEMI ELETTRICI E LISTA RICAMBI**
Annex **WIRING DIAGRAMS AND SPARE PARTS**

ART. 383

QUESTA PARTE È DESTINATA ESCLUSIVAMENTE AL PERSONALE QUALIFICATO.
THIS PART IS INTENDED SOLELY FOR QUALIFIED PERSONNEL.
DIESER TEIL IST AUSSCHLIESSLICH FÜR DAS FACHPERSONAL BESTIMMT.
CETTE PARTIE EST DESTINEE EXCLUSIVEMENT AU PERSONNEL QUALIFIE.
ESTA PARTE ESTÁ DESTINADA EXCLUSIVAMENTE AL PERSONAL CUALIFICADO.
ESTA PARTE È DEDICADA EXCLUSIVAMENTE AO PESSOAL QUALIFICADO.
TÄMÄ OSA ON TARKOITETTU AINOASTAAN AMMATTITAITOISELLE HENKILÖKUNNALLE.
DETTE AFSNIT HENVENDER SIG UDELUKKENDE TIL KVALIFICERET PERSONALE.
DIT DEEL IS UITSLUITEND BESTEMD VOOR BEVOEGD PERSONEEL.
DENNA DEL ÄR ENDAST AVSEDD FÖR KVALIFICERAD PERSONAL.
ΑΥΤΟ ΤΟ ΤΜΗΜΑ ΠΡΟΟΡΙΖΕΤΑΙ ΑΠΟΚΛΕΙΣΤΙΚΑ ΓΙΑ ΤΟ ΕΙΔΙΚΕΥΜΕΝΟ ΠΡΟΣΩΠΙΚΟ.

CODIFICA COLORI CABLAGGIO ELETTRICO		WIRING DIAGRAM COLOUR CODE
A	NERO	BLACK
B	ROSSO	RED
C	GRIGIO	GREY
D	BIANCO	WHITE
E	VERDE	GREEN
F	VIOLA	PURPLE
G	GIALLO	YELLOW
H	BLU	BLUE
K	MARRONE	BROWN
J	ARANCIO	ORANGE
I	ROSA	PINK

CODIFICA COLORI CABLAGGIO ELETTRICO		WIRING DIAGRAM COLOUR CODE
L	ROSA-NERO	PINK-BLACK
M	GRIGIO-VIOLA	GREY-PURPLE
N	BIANCO-VIOLA	WHITE-PURPLE
O	BIANCO-NERO	WHITE-BLACK
P	GRIGIO-BLU	GREY-BLUE
Q	BIANCO-ROSSO	WHITE-RED
R	GRIGIO-ROSSO	GREY-RED
S	BIANCO-BLU	WHITE-BLUE
T	NERO-BLU	BLACK-BLUE
U	GIALLO-VERDE	YELLOW-GREEN
V	AZZURRO	LIGHT BLUE

ART. 383

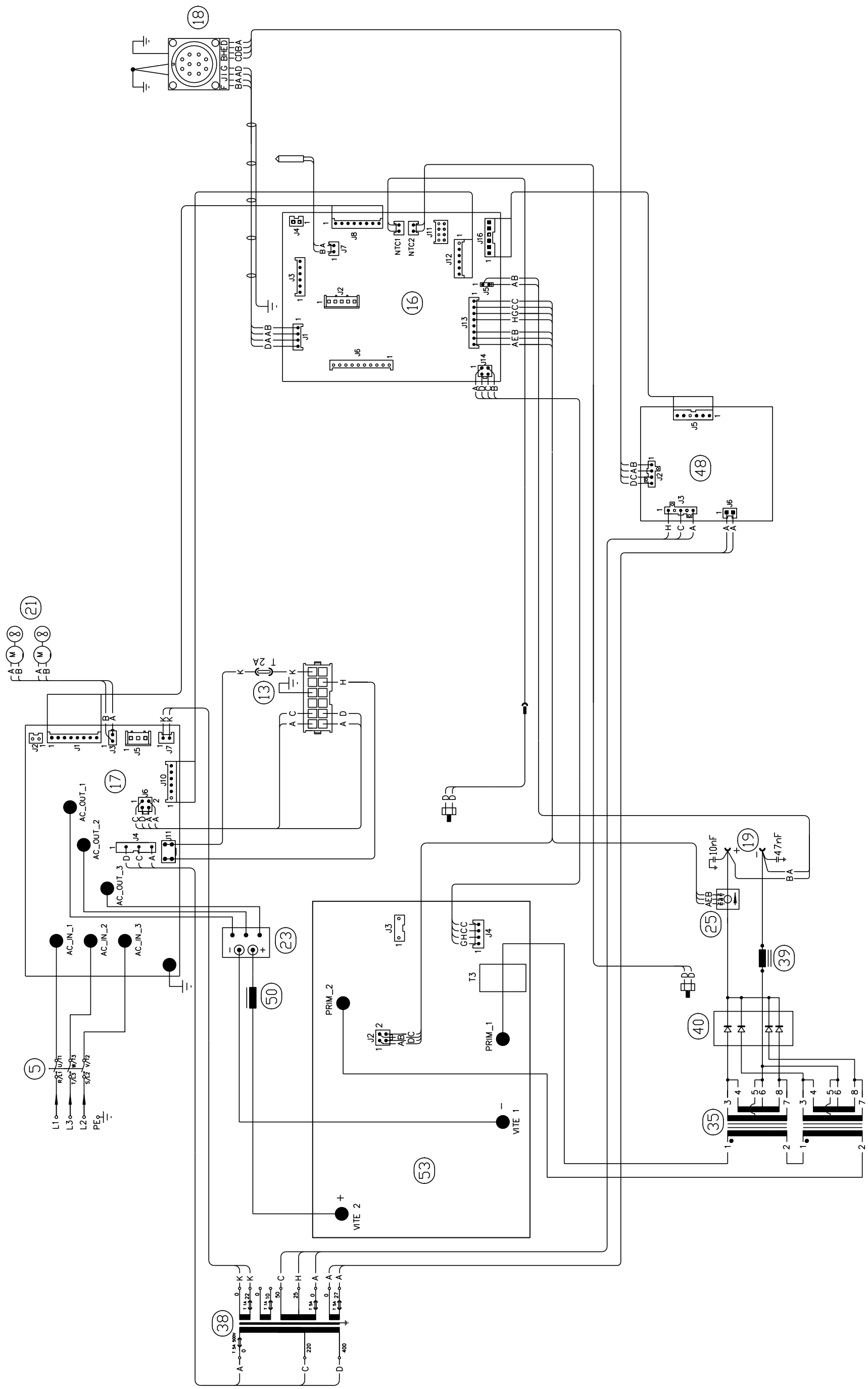
18
F J I G B H E D
B A A D C D B A
16
J1
J2
J3
J4
J5
J6
J7
J8
J11
J12
J13
J14
J16
NTC1
NTC2
D A A B
A E B H G C C
48
D C A B
21
17
AC_OUT_1
AC_OUT_2
AC_OUT_3
AC_IN_1
AC_IN_2
AC_IN_3
J10
13
T 2A
5
L1
L3
L2
PE
23
50
53
PRIM_2
PRIM_1
VITE 1
VITE 2
T3
G H C C
19
10nF
47nF
25
A E B
39
40
35
38
T 5A 500V
220
400

ART. 383

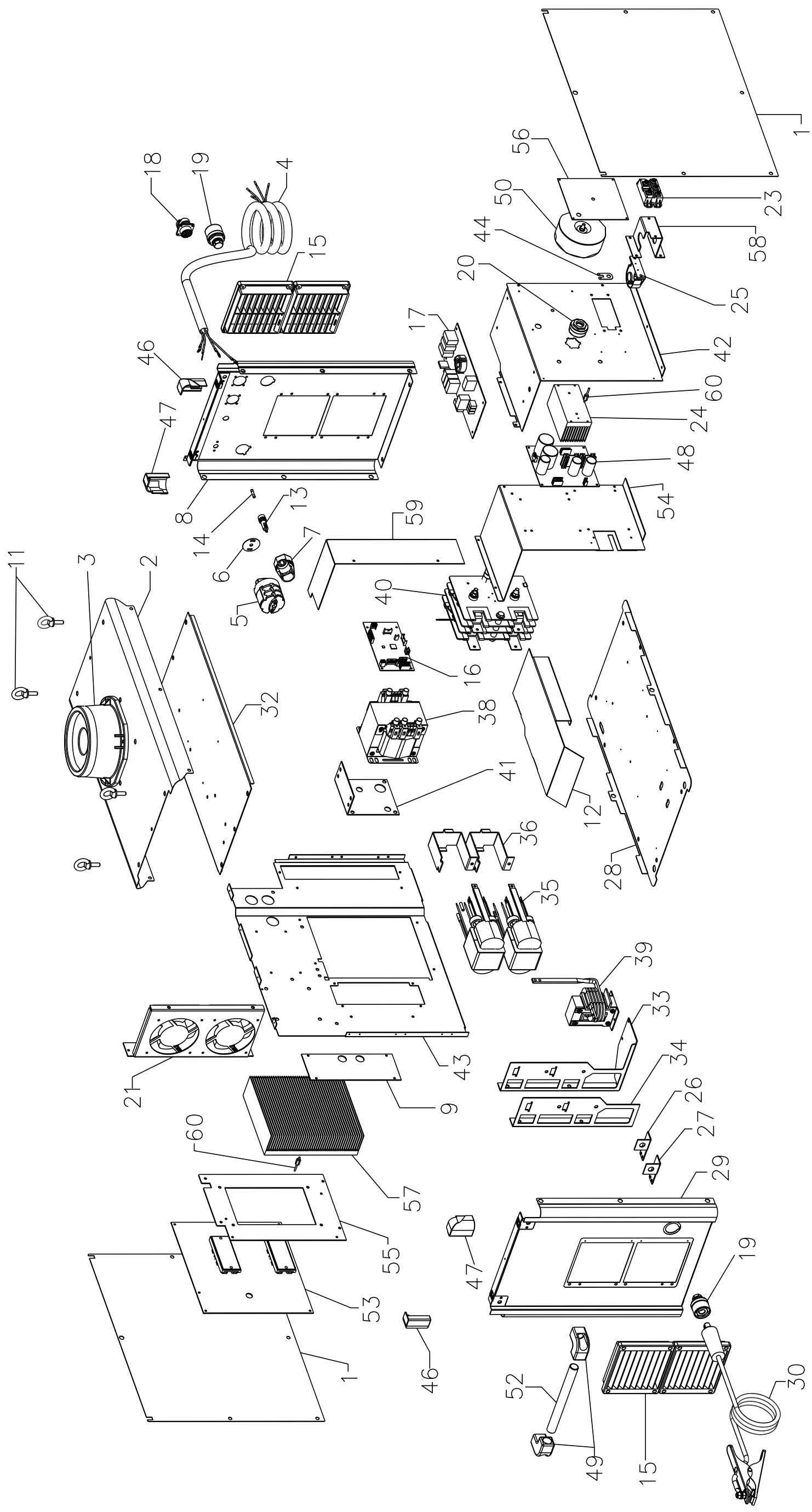
1
56
50
23
44
58
20
25
42
60
24
48
54
59
40
16
38
41
12
28
36
35
39
33
34
26
27
29
19
30
15
49
52
46
47
55
53
1
57
60
9
43
21
2
3
11
32
5
6
7
14
13
8
47
46
15
4
19
18
17

ART. 383

POS	DESCRIZIONE	DESCRIPTION
01	LATERALE	SIDE PANEL
02	COPERCHIO	COVER
03	SUPPORTO GIREVOLE	SWIVELLING SUPPORT
04	CAVO RETE	POWER CORD
05	COMMUTATORE	SWITCH
06	PROTEZIONE	PROTECTION
07	PRESSACAVO	STRAIN RELIEF
08	PANNELLO POSTERIORE	BACK PANEL
09	PANNELLO CHIUSURA	CLOSING PANEL
11	GOLFARE	EYEBOLTS
12	CONVOGLIATORE ARIA	AIR CONVEYOR
13	CABLAGGIO PORTA FUSIBILE	FUSE HOLDER WIRING
14	FUSIBILE	FUSE
15	PANNELLO ALETTATO	FINNED PANEL
16	SCHEDA CONTROLLO INVERTER	INVERTER CONTROL BOARD
17	SCHEDA PRECARICA	PRELOAD BOARD
18	CABLAGGIO GENERATORE	GENERATOR WIRING
19	INNESTO FEMMINA	SOCKET
20	KIT GIFAS	KIT GIFAS
21	KIT MOTOVENTOLE	MOTOR WITH FAN KIT
23	RADDRIZZATORE	RECTIFIER
24	DISSIPATORE	RADIATOR
25	TRASDUTTORE	TRANSDUCER
26	CAVALLOTTO CU SUPERIORE	JUMPER CU SUPERIOR
27	CAVALLOTTO CU INFERIORE	JUMPER CU INFERIOR
28	FONDO COMPLETO	COMPLETE BASE
29	PANNELLO ANTERIORE	FRONT PANEL
30	CAVO MASSA	EARTH CABLE
32	RINFORZO COPERCHIO	REINFORCEMENT CART

POS	DESCRIZIONE	DESCRIPTION
33	SUPPORTO TRASFORMATORE	TRANSFORMER SUPPORT
34	RINFORZO	REINFORCEMENT
35	TRASFORMATORE DI POTENZA	POWER TRANSFORMER
36	SUPPORTO TRASFORMATORE SUPERIORE	SUPPORT TRANSFORMER SUPERIOR
38	TRASFORMATORE SERVIZIO	AUXILIARY TRANSFORMER
39	IMPEDENZA SECONDARIA	SECONDARY IMPEDANCE
40	GRUPPO DIODI	DIODES UNIT
41	RINFORZO TRASFORMATORE	REINFORCEMENT TRANSFORMER
42	TUNNEL CENTRALE	CENTRAL TUNNEL
43	PIANO INTERMEDIO	INSIDE BAFFLE
44	CAVALLOTTO	JUMPER
46	INSERTO NYLON SX	INSERT NYLON SX
47	INSERTO NYLON DX	INSERT NYLON DX
48	SCHEDA ALIMENTATORE	POWER SUPPLY BOARD
49	SUPPORTO MANICO	HANDLE SUPPORT
50	IMPEDENZA PRIMARIO	PRIMARY IMPEDANCE
52	MANICO	HANDLE
53	SCHEDA POTENZA	POWER BOARD
54	PANNELLO CHIUSURA	CLOSING PANEL
55	SUPPORTO	SUPPORT
56	ISOLAMENTO	INSULATION
57	DISSIPATORE	RADIATOR
58	SUPPORTO	SUPPORT
59	ATTACCO TUNNEL	TUNNEL ATTACK
60	RESISTENZA	RESISTANCE
	GRUPPO TRAINAFILO	WIRE FEED UNIT
	GRUPPO RAFFREDDAMENTO	COOLING UNIT
	CARRELLO TRAINAFILO	CART WIRE
	CARRELLO DI TRASPORTO	TRANSPORT CART

La richiesta di parti di ricambio deve indicare sempre:
numero di articolo, matricola e data di acquisto della macchina, posizione e quantità del ricambio.

The request for spare parts must always specify:
article reference, serial number and purchase date of the power source, position and quantity of the spare part.

CARRELLO TRAINAFILO - CART WIRE

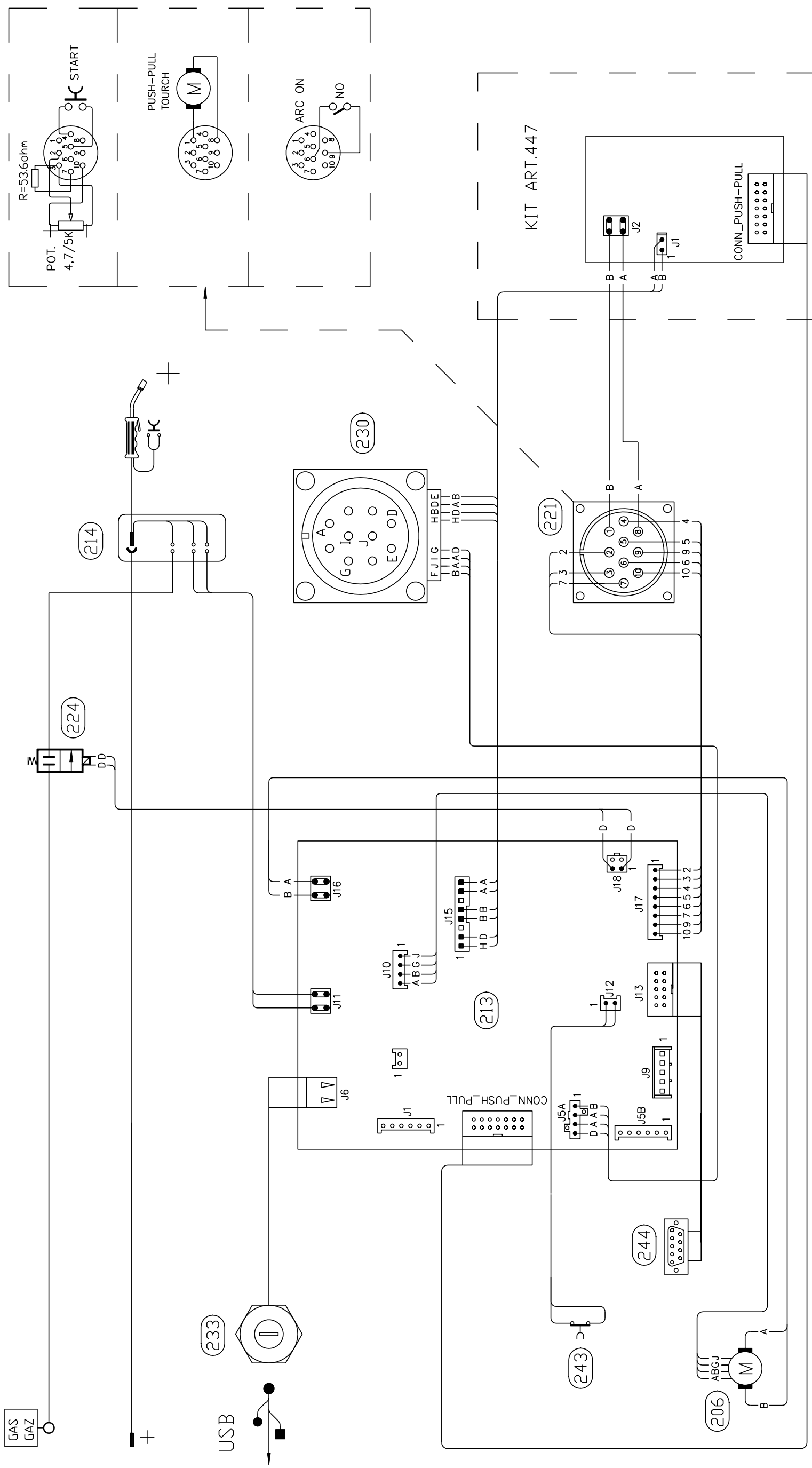

CARRELLO TRAINAFILO - CART WIRE

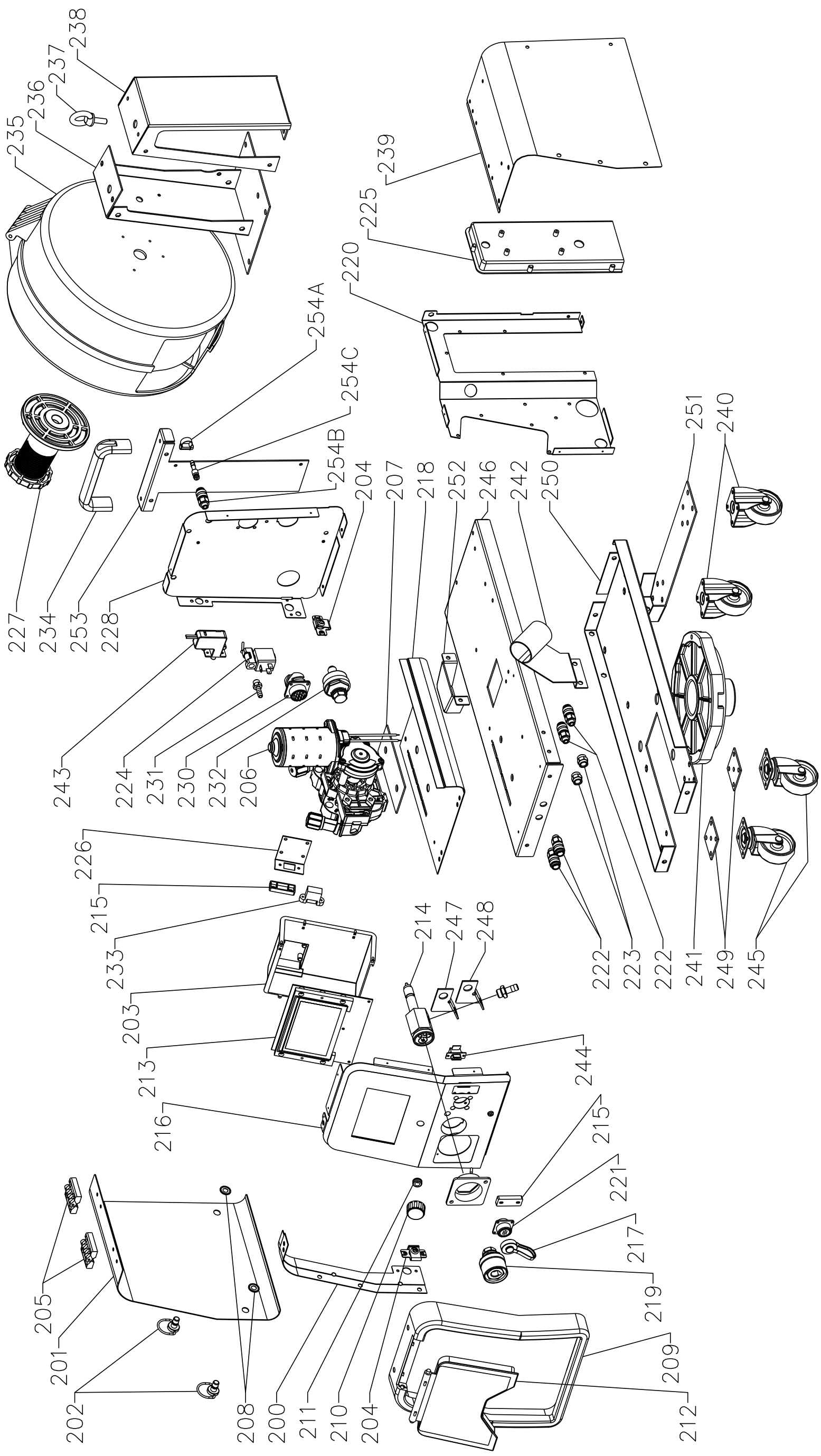

CARRELLO TRAINAFILO - CART WIRE

POS	DESCRIZIONE	DESCRIPTION
200	LATERALE SX	LEFT SIDE PANEL
201	LATERALE MOBILE	HINGED SIDE PANEL
202	INSERTO MASCHIO	CLOSING
203	PROTEZIONE SCHEDA	BOARD PROTECTION
204	INSERTO FEMMINA	CLOSING
205	CERNIERA	HINGE
206	GRUPPO TRAINAFILO	WIRE FEED UNIT
207	ISOLAMENTO	INSULATION
208	ROSETTA	WASHER
209	CORNICE	FRAME
210	MANOPOLA	KNOB
211	PROTEZIONE	PROTECTION
212	PANNELLO CHIUSURA	CLOSING PANEL
213	SCHEDA PANNELLO	PANEL BOARD
214	CORPO ADATTATORE	ADAPTOR BODY
215	PROTEZIONE CONNETTORE	CONNECTOR PROTECTION
216	PANNELLO ANTERIORE	FRONT PANEL
217	TAPPO P/CONNETTORE	CAP
218	FONDO SUPERIORE	UPPER BOTTOM
219	INNESTO FEMMINA	SOCKET
220	PIANO INTERMEDIO	INSIDE BAFFLE
221	CABLAGGIO PUSH-PULL	PUSH-PULL WIRING
222	RACCORDO	FITTING
223	RACCORDO	FITTING
224	ELETTROVALVOLA	SOLENOID VALVE
225	PROTEZIONE MOTORE	MOTOR PROTECTION
226	SUPPORTO CONNETTORE	CONNECTOR SUPPORT
227	SUPPORTO BOBINA	COIL SUPPORT

POS	DESCRIZIONE	DESCRIPTION
228	PANNELLO POSTERIORE	BACK PANEL
230	CABLAGGIO CARRELLO	TROLLEY WIRING
231	RACCORDO A RESCA	FITTING
232	SPINA GIFAS	GIFAS PLUG
233	CABLAGGIO USB	USB WIRING
234	MANICO	HANDLE
235	COPERTURA	COVER
236	SUPPORTO BOBINA	COIL SUPPORT
237	GOLFARE	EYEBOLTS
238	RINFORZO BOBINA	STRENGTHENING COIL
239	LATERALE DX	RIGHT SIDE PANEL
240	RUOTA FISSA	FIXED WHEEL
241	SUPPORTO GIREVOLE	SWIVELLING SUPPORT
242	SUPPORTO TORCIA	TORCH SUPPORT
243	PULSANTE DI SICUREZZA	SECURITY SWITCH
244	CABLAGGIO PROGRAMMAZIONE	PROGRAMMING WIRING
245	RUOTA PIROETTANTE	SWIVELING WHEEL
246	FONDO CARRELLO	TROLLEY BOTTOM
247	CAVALLOTTO	JUMPER
248	CAVALLOTTO	JUMPER
249	SUPPORTO RUOTE	WHEELS BRACKET
250	RINFORZO FONDO	REINFORCEMENT
251	SUPPORTO RUOTE	WHEELS BRACKET
252	RINFORZO	REINFORCEMENT
253	SUPPORTO MANICO	HANDLE SUPPORT
254A	FASCETTA	COLLAR
254B	RACCORDO	FITTING
254C	RACCORDO	FITTING

La richiesta di parti di ricambio deve indicare sempre:
numero di articolo, matricola e data di acquisto della macchina,
posizione e quantità del ricambio.

The request for spare parts must always specify:
article reference, serial number and purchase date of the power source,
position and quantity of the spare part.

GRUPPO TRAINAFILO - WIRE FEED UNIT

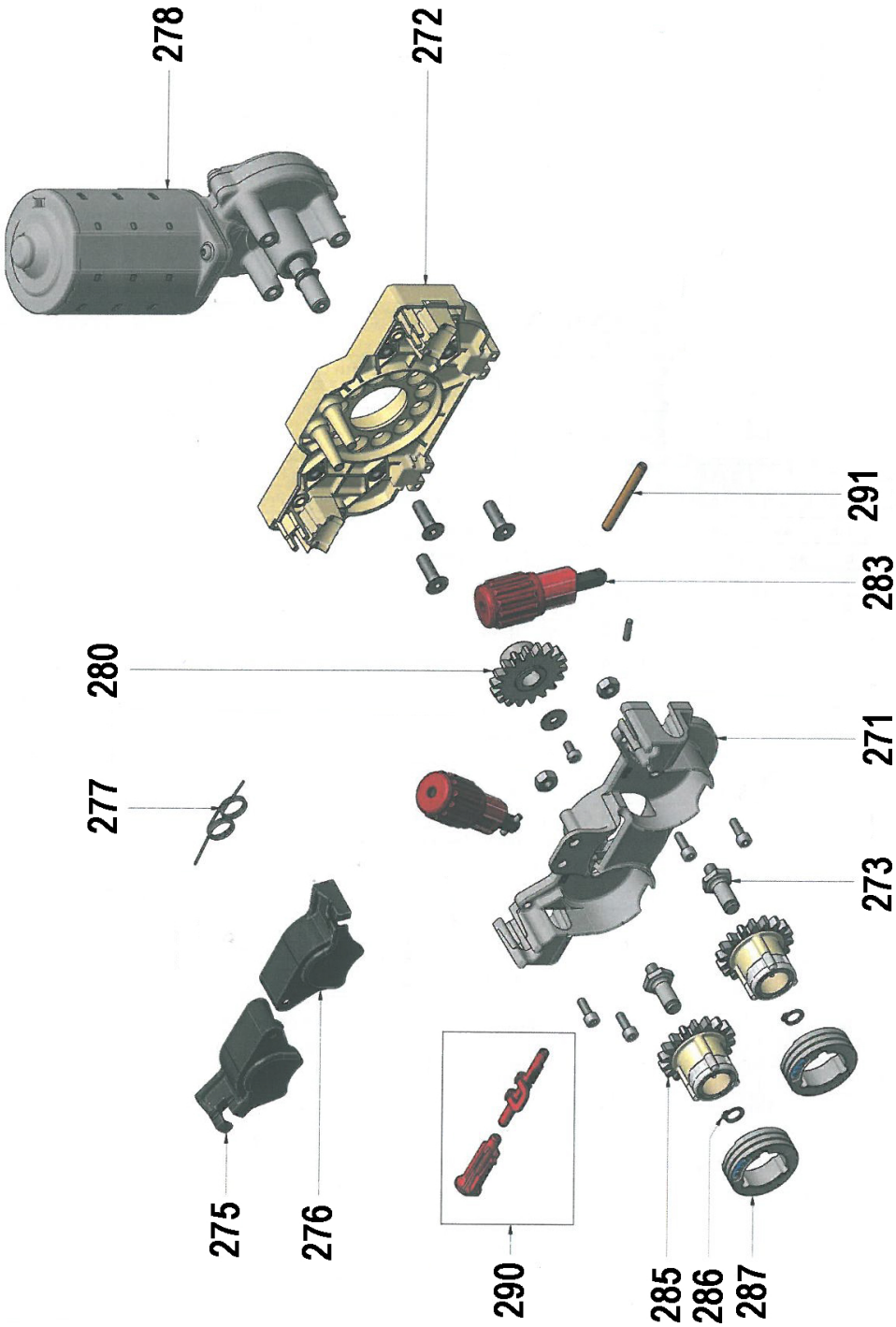

GRUPPO TRAINAFILO - WIRE FEED UNIT

POS	DESCRIZIONE	DESCRIPTION
271	CARTER	CARTER
272	ISOLAMENTO	INSULATION
273	PERNO INGRANAGGIO	HINGE GEAR
275	BRACETTO SX	ARM SX
276	BRACCETTO DX	ARM DX
277	MOLLA	SPRING
278	MOTORE	MOTOR
280	INGRANAGGIO DENTATO	TOOTH GEAR
283	BLOCCAGGIO GRADUATO	ADJUSTMENT KNOB
285	INGRANAGGIO DENTATO	TOOTH GEAR

POS	DESCRIZIONE	DESCRIPTION
286	ANELLO SEGER	SEGER
287A	RULLO TRA.0,6+0,8 HARD WIRE	ROLLER 0,6+0,8 HARD WIRE
287B	RULLO 0,8+1,0 HARD	ROLLER 0.8 + 1.0 HARD
287C	RULLO 1,2+1,6 HARD	ROLLER 1,2+1,6 HARD
287D	RULLO TR.0,8-1,0A ALL.WIRE(230810)	ROLLER TR.0,8-1,0A ALL.WIRE (230810)
287E	RULLO TR.1,2-1,6A ALL.WIRE(231216)	ROLLER TR.1,2-1,6A ALL.WIRE (231216)
287F	RULLO TR.1,2-1,6R FLUX WIRE(271216)	ROLLER TR.1,2-1,6R FLUX WIRE (271216)
290A	GUIDAFILO BLU 0.6-1.6 D.	BLU GUIDES 0.6-1.6 D.
290B	GUIDAFILO ROSSO 1.8-2.8 D.	RED GUIDES 1.8-2.8 D.
291	CANNETTA GUIDAFILO	WIRE INLET GUIDE

La richiesta di parti di ricambio deve indicare sempre:
numero di articolo, matricola e data di acquisto della macchina,
posizione e quantità del ricambio.

The request for spare parts must always specify:
article reference, serial number and purchase date of the power source,
position and quantity of the spare part.

GRUPPO RAFFREDDAMENTO - COOLING UNIT

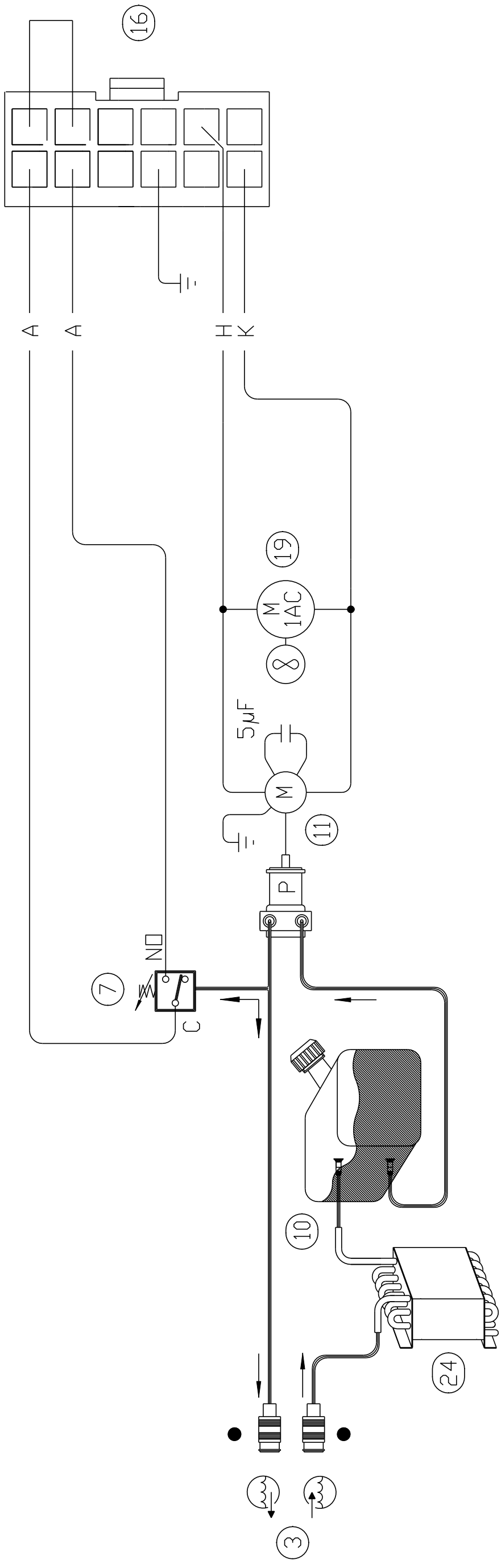

GRUPPO RAFFREDDAMENTO - COOLING UNIT

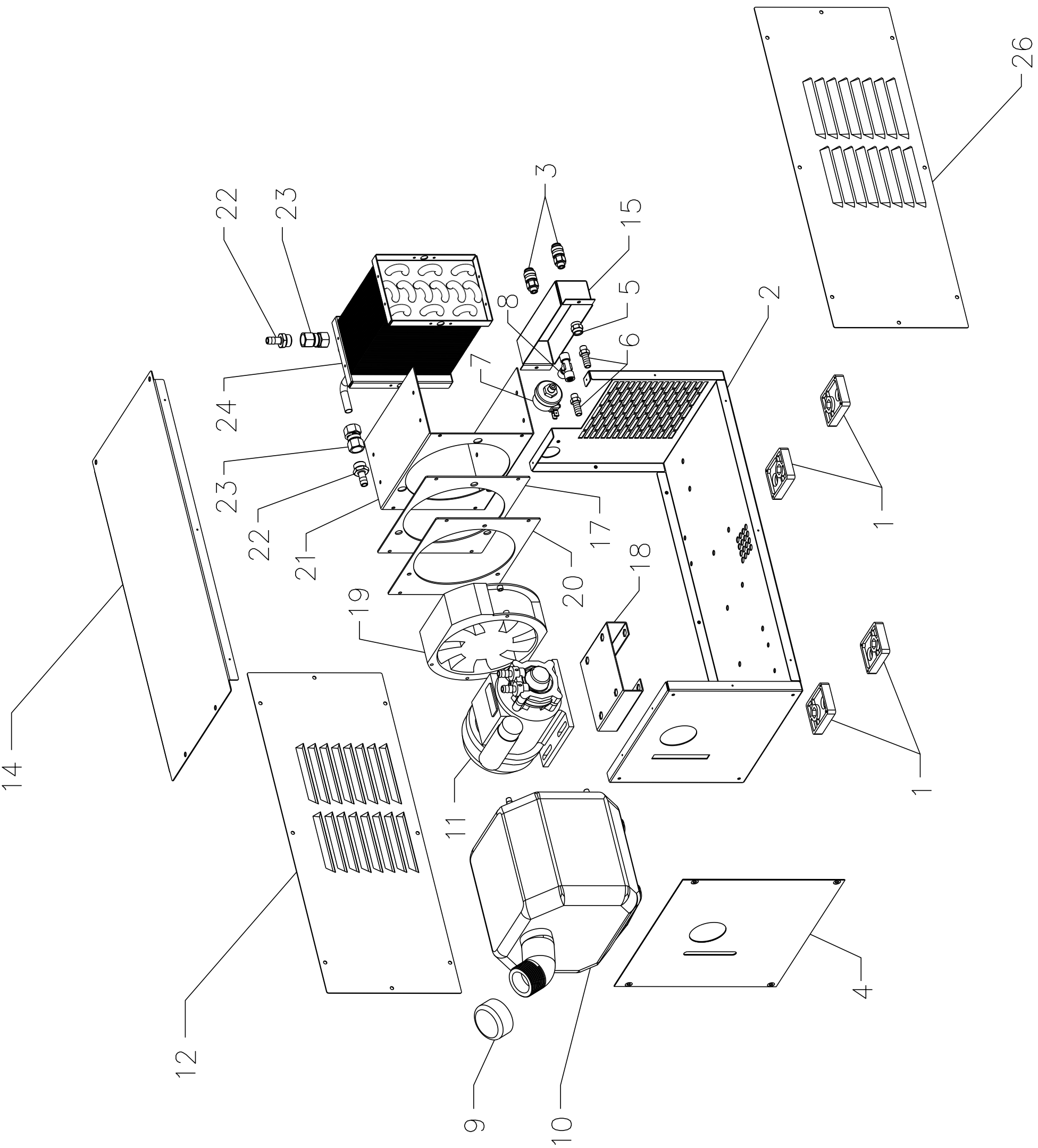

GRUPPO RAFFREDDAMENTO - COOLING UNIT

POS	DESCRIZIONE	DESCRIPTION
01	APPOGGIO	REST
02	FONDO	BOTTOM
03	RACCORDO	FITTING
04	PANNELLO ANTERIORE	FRONT PANEL
05	RACCORDO	FITTING
06	RACCORDO	FITTING
07	PRESSOSTATO	PRESSURE SWITCH
08	RACCORDO	FITTING
09	TAPPO SERBATOIO	TANK CAP
10	SERBATOIO	TANK
11	MOTORE	MOTOR
12	LATERALE SX	LEFT SIDE PANEL
14	COPERCHIO	COVER

POS	DESCRIZIONE	DESCRIPTION
15	SCATOLA RUBINETTI	TAPS BOX
17	ISOLAMENTO	INSULATION
18	SUPPORTO MOTOPOMPA	MOTORPUMP SUPPORT
19	MOTOVENTOLA	MOTOR WITH FAN
20	ISOLAMENTO	INSULATION
21	SUPPORTO RADIATORE	RADIATOR SUPPORT
22	RACCORDO	FITTING
23	RACCORDO	FITTING
24	RADIATORE	RADIATOR
26	LATERALE DX	RIGHT SIDE PANEL

La richiesta di parti di ricambio deve indicare sempre:
numero di articolo, matricola e data di acquisto della macchina,
posizione e quantità del ricambio.

The request for spare parts must always specify:
article reference, serial number and purchase date of the power source,
position and quantity of the spare part.

CARRELLO DI TRASPORTO - TRANSPORT CART

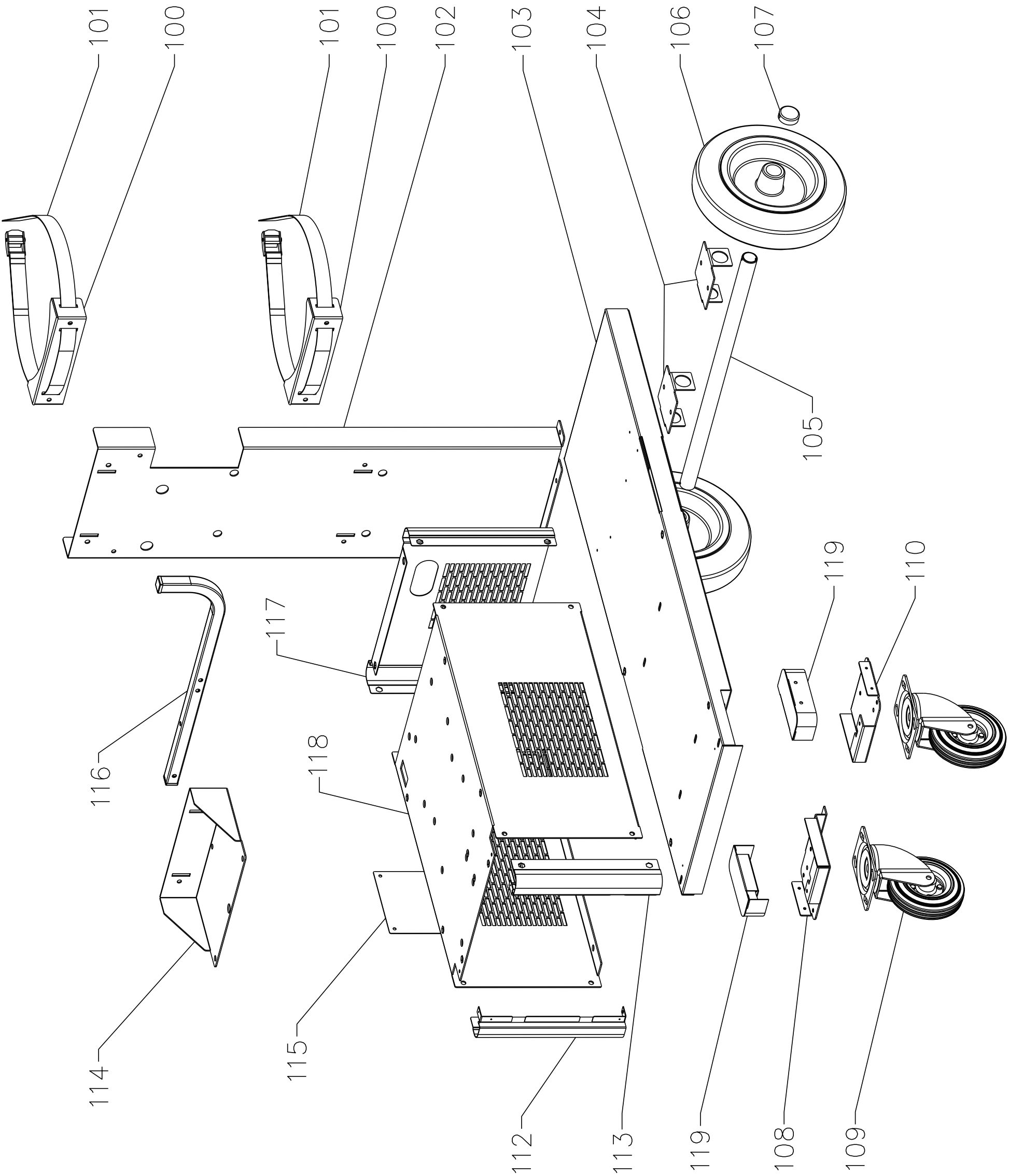

CARRELLO DI TRASPORTO - TRANSPORT CART

POS	DESCRIZIONE	DESCRIPTION
100	APPOGGIO BOMBOLA	GAS CYLINDER SUPPORT
101	CINGHIA + FIBBIA	BELT
102	SUPPORTO BOMBOLA	GAS CYLINDER SUPPORT
103	FONDO	BOTTOM
104	SUPPORTO ASSALE	AXLE SUPPORT
105	ASSALE	AXLE
106	RUOTA FISSA	FIXED WHEEL
107	TAPPO	CAP
108	SUPPORTO RUOTE DX	WHEELS BRACKET DX
109	RUOTA PIROETTANTE	SWIVELING WHEEL
110	SUPPORTO RUOTE DX	WHEELS BRACKET DX

POS	DESCRIZIONE	DESCRIPTION
112	RINFORZO VERTICALE	VERTICAL REINFORCEMENT
113	RINFORZO PANNELLO	PANEL REINFORCEMENT
114	ATTACCO SUPPORTO BOMBOLA	ATTACK BOTTLE SUPPORT
115	PANNELLO PROTEZIONE	PROTECTION PANEL
116	SUPPORTO CAVI	CABLES SUPPORT
117	PANNELLO POSTERIORE	BACK PANEL
118	SUPPORTO GENERATORE	POWER SOURCE SUPPORT
119	GRUPPO PROTEZIONE RUOTE	WHEEL PROTECTION GROUP

La richiesta di parti di ricambio deve indicare sempre:
numero di articolo, matricola e data di acquisto della macchina,
posizione e quantità del ricambio.

The request for spare parts must always specify:
article reference, serial number and purchase date of the power source,
position and quantity of the spare part.

CEBORA S.p.A - Via Andrea Costa, 24 - 40057 Cadriano di Granarolo - BOLOGNA - Italy
Tel. +39.051.765.000 - Fax. +39.051.765.222
www.cebora.it - e-mail: cebora@cebora.it