CEBORA
welding&cutting

Allegato **SCHEMI ELETTRICI E LISTA RICAMBI**
Annex **WIRING DIAGRAMS AND SPARE PARTS**

ART. 1665

QUESTA PARTE È DESTINATA ESCLUSIVAMENTE AL PERSONALE QUALIFICATO.
THIS PART IS INTENDED SOLELY FOR QUALIFIED PERSONNEL.
DIESER TEIL IST AUSSCHLIESSLICH FÜR DAS FACHPERSONAL BESTIMMT.
CETTE PARTIE EST DESTINEE EXCLUSIVEMENT AU PERSONNEL QUALIFIE.
ESTA PARTE ESTÁ DESTINADA EXCLUSIVAMENTE AL PERSONAL CUALIFICADO.
ESTA PARTE È DEDICADA EXCLUSIVAMENTE AO PESSOAL QUALIFICADO.
TÄMÄ OSA ON TARKOITETTU AINOASTAAN AMMATTITAITOISELLE HENKILÖKUNNALLE.
DETTE AFSNIT HENVENDER SIG UDELUKKENDE TIL KVALIFICERET PERSONALE.
DIT DEEL IS UITSLUITEND BESTEMD VOOR BEVOEGD PERSONEEL.
DENNA DEL ÄR ENDAST AVSEDD FÖR KVALIFICERAD PERSONAL.
ΑΥΤΟ ΤΟ ΤΜΗΜΑ ΠΡΟΟΡΙΖΕΤΑΙ ΑΠΟΚΛΕΙΣΤΙΚΑ ΓΙΑ ΤΟ ΕΙΔΙΚΕΥΜΕΝΟ ΠΡΟΣΩΠΙΚΟ.

CODIFICA COLORI CABLAGGIO ELETTRICO		WIRING DIAGRAM COLOUR CODE
A	NERO	BLACK
B	ROSSO	RED
C	GRIGIO	GREY
D	BIANCO	WHITE
E	VERDE	GREEN
F	VIOLA	PURPLE
G	GIALLO	YELLOW
H	BLU	BLUE
K	MARRONE	BROWN
J	ARANCIO	ORANGE
I	ROSA	PINK

CODIFICA COLORI CABLAGGIO ELETTRICO		WIRING DIAGRAM COLOUR CODE
L	ROSA-NERO	PINK-BLACK
M	GRIGIO-VIOLA	GREY-PURPLE
N	BIANCO-VIOLA	WHITE-PURPLE
O	BIANCO-NERO	WHITE-BLACK
P	GRIGIO-BLU	GREY-BLUE
Q	BIANCO-ROSSO	WHITE-RED
R	GRIGIO-ROSSO	GREY-RED
S	BIANCO-BLU	WHITE-BLUE
T	NERO-BLU	BLACK-BLUE
U	GIALLO-VERDE	YELLOW-GREEN
V	AZZURRO	LIGHT BLUE

ART. 1665

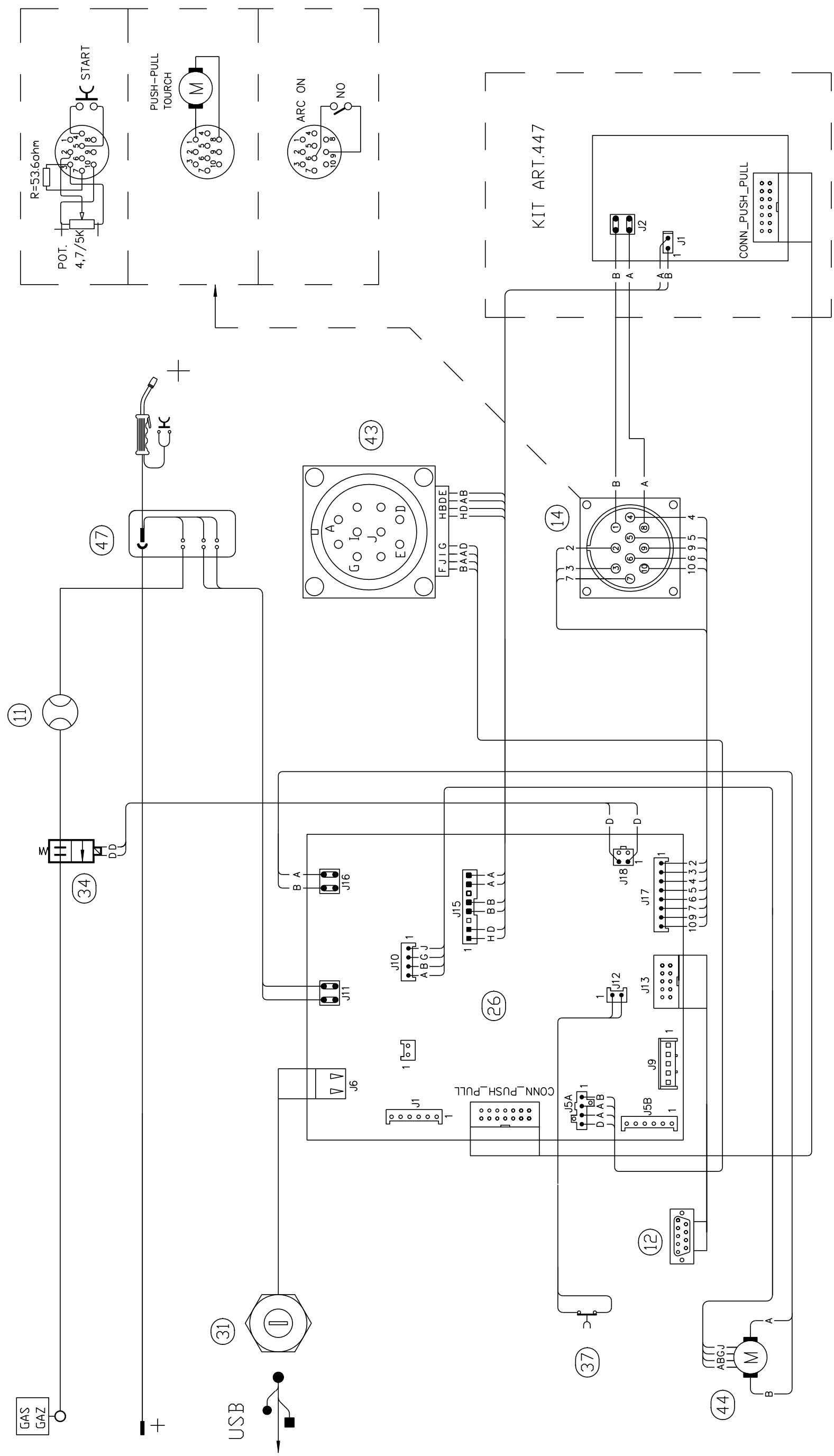
START
R=53.6ohm
POT.
4,7/5K
PUSH-PULL
TOURCH
ARC ON
NO
KIT ART.447
CONN_PUSH_PULL
J2
J1
43
47
14
11
34
26
12
37
44
31
J16
J11
J10
J15
J18
J17
J13
J12
J9
J6
J1
J5A
J5B
CONN_PUSH_PULL
GAS
GAZ
USB

ART. 1665

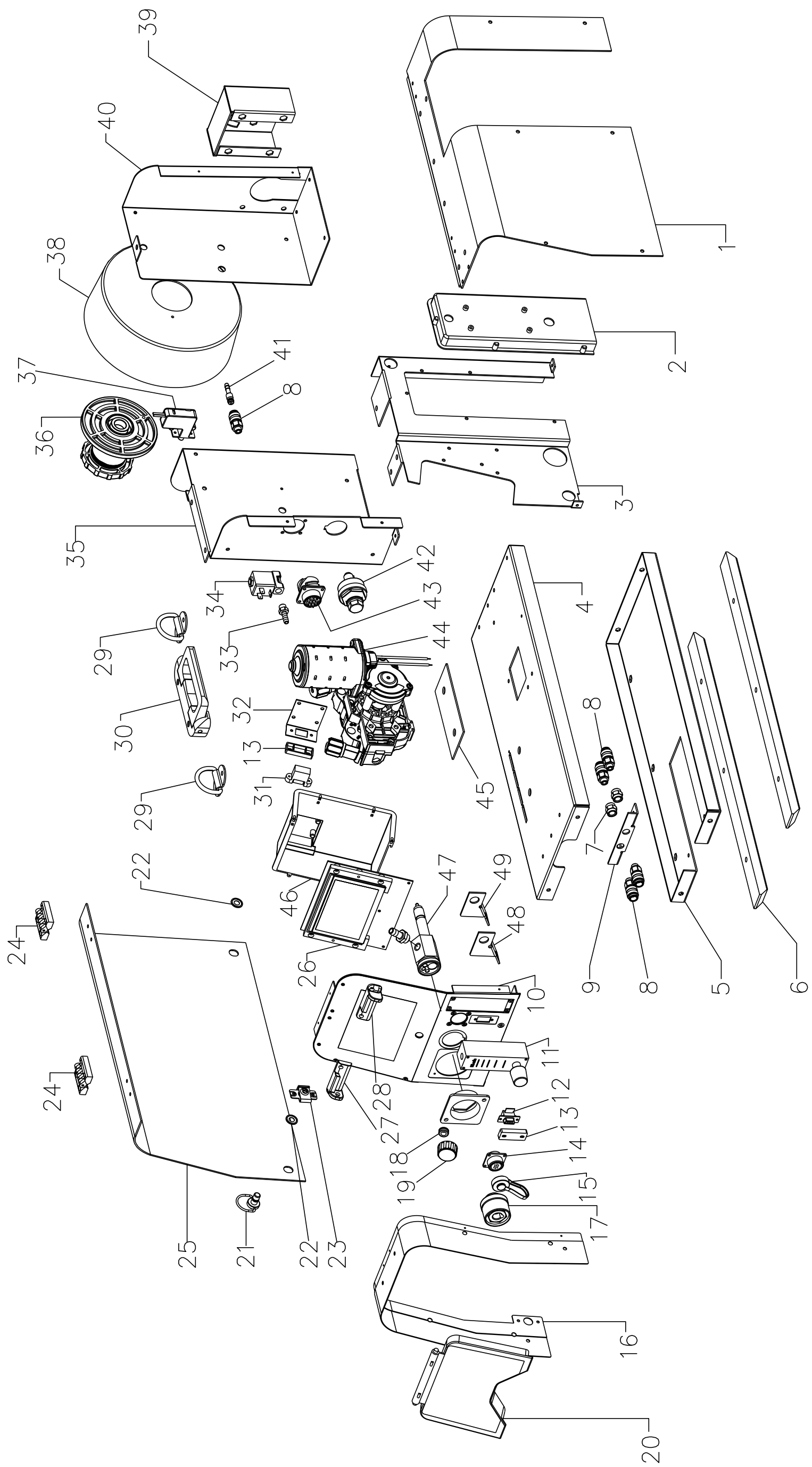
39
40
38
37
36
41
8
35
34
42
43
33
29
30
32
13
31
29
22
24
24
25
21
22
23
44
45
4
8
7
9
8
5
6
1
2
3
46
47
49
48
26
10
11
12
13
14
15
17
16
20
18
19
27
28

ART. 1665

POS	DESCRIZIONE	DESCRIPTION
01	LATERALE FISSO	FIXED SIDE PANEL
02	PROTEZIONE MOTORE	MOTOR PROTECTION
03	PIANO INTERMEDIO	INSIDE BAFFLE
04	FONDO CARRELLO	TROLLEY BOTTOM
05	RINFORZO FONDO	REINFORCEMENT
06	ISOLAMENTO	INSULATION
07	RACCORDO	FITTING
08	RACCORDO	FITTING
09	SUPPORTO	SUPPORT
10	PANNELLO ANTERIORE	FRONT PANEL
11	FLUSSOMETRO	REGULATOR
12	CABLAGGIO PROGRAMMAZIONE	PROGRAMMING WIRING
13	PROTEZIONE CONNETTORE	CONNECTOR PROTECTION
14	CABLAGGIO PUSH-PULL	PUSH-PULL WIRING
15	TAPPO	CAP
16	CORNICI	FRAMES
17	INNESTO FEMMINA	SOCKET
18	PROTEZIONE	PROTECTION
19	MANOPOLA	KNOB
20	PANNELLO CHIUSURA	CLOSING PANEL
21	INSERTO MASCHIO	CLOSING
22	ROSETTA	WASHER
23	INSERTO FEMMINA	CLOSING
24	CERNIERA	HINGE
25	LATERALE MOBILE	HINGED SIDE PANEL

POS	DESCRIZIONE	DESCRIPTION
26	SCHEDA PANNELLO	PANEL BOARD
27	CORNICE SX	LEFT FRAME
28	CORNICE DX	RIGHT FRAME
29	ANELLO SNODATO	JOINTED RING
30	MANIGLIA	HANDLE
31	CABLAGGIO USB	USB WIRING
32	SUPPORTO CONNETTORE	CONNECTOR SUPPORT
33	RACCORDO	FITTING
34	ELETTROVALVOLA	SOLENOID VALVE
35	PIANO INTERMEDIO	INSIDE BAFFLE
36	SUPPORTO BOBINA	COIL SUPPORT
37	PULSANTE DI SICUREZZA	SECURITY SWITCH
38	ISOLAMENTO	INSULATION
39	DISTANZIALE	SPACER
40	PANNELLO ANTERIORE	FRONT PANEL
41	RACCORDO	FITTING
42	SPINA GIFAS	GIFAS PLUG
43	CABLAGGIO CARRELLO	TROLLEY WIRING
44	GRUPPO TRAINAFILO	WIRE FEED UNIT
45	ISOLAMENTO	INSULATION
46	PROTEZIONE SCHEDA	BOARD PROTECTION
47	CORPO ADATTATORE	ADAPTOR BODY
48	CAVALLOTTO	JUMPER
49	CAVALLOTTO	JUMPER

La richiesta di parti di ricambio deve indicare sempre:
numero di articolo, matricola e data di acquisto della macchina,
posizione e quantità del ricambio.

The request for spare parts must always specify:
article reference, serial number and purchase date of the power source,
position and quantity of the spare part.

CEBORA S.p.A - Via Andrea Costa, 24 - 40057 Cadriano di Granarolo - BOLOGNA - Italy
Tel. +39.051.765.000 - Fax. +39.051.765.222
www.cebora.it - e-mail: cebora@cebora.it