CEBORA
welding&cutting

Allegato **SCHEMI ELETTRICI E LISTA RICAMBI**
Annex **WIRING DIAGRAMS AND SPARE PARTS**

ART. 379

QUESTA PARTE È DESTINATA ESCLUSIVAMENTE AL PERSONALE QUALIFICATO.
THIS PART IS INTENDED SOLELY FOR QUALIFIED PERSONNEL.
DIESER TEIL IST AUSSCHLIESSLICH FÜR DAS FACHPERSONAL BESTIMMT.
CETTE PARTIE EST DESTINEE EXCLUSIVEMENT AU PERSONNEL QUALIFIE.
ESTA PARTE ESTÁ DESTINADA EXCLUSIVAMENTE AL PERSONAL CUALIFICADO.
ESTA PARTE È DEDICADA EXCLUSIVAMENTE AO PESSOAL QUALIFICADO.
TÄMÄ OSA ON TARKOITETTU AINOASTAAN AMMATTITAITOISELLE HENKILÖKUNNALLE.
DETTE AFSNIT HENVENDER SIG UDELUKKENDE TIL KVALIFICERET PERSONALE.
DIT DEEL IS UITSLUITEND BESTEMD VOOR BEVOEGD PERSONEEL.
DENNA DEL ÄR ENDAST AVSEDD FÖR KVALIFICERAD PERSONAL.
ΑΥΤΟ ΤΟ ΤΜΗΜΑ ΠΡΟΟΡΙΖΕΤΑΙ ΑΠΟΚΛΕΙΣΤΙΚΑ ΓΙΑ ΤΟ ΕΙΔΙΚΕΥΜΕΝΟ ΠΡΟΣΩΠΙΚΟ.

CODIFICA COLORI CABLAGGIO ELETTRICO		WIRING DIAGRAM COLOUR CODE
A	NERO	BLACK
B	ROSSO	RED
C	GRIGIO	GREY
D	BIANCO	WHITE
E	VERDE	GREEN
F	VIOLA	PURPLE
G	GIALLO	YELLOW
H	BLU	BLUE
K	MARRONE	BROWN
J	ARANCIO	ORANGE
I	ROSA	PINK

CODIFICA COLORI CABLAGGIO ELETTRICO		WIRING DIAGRAM COLOUR CODE
L	ROSA-NERO	PINK-BLACK
M	GRIGIO-VIOLA	GREY-PURPLE
N	BIANCO-VIOLA	WHITE-PURPLE
O	BIANCO-NERO	WHITE-BLACK
P	GRIGIO-BLU	GREY-BLUE
Q	BIANCO-ROSSO	WHITE-RED
R	GRIGIO-ROSSO	GREY-RED
S	BIANCO-BLU	WHITE-BLUE
T	NERO-BLU	BLACK-BLUE
U	GIALLO-VERDE	YELLOW-GREEN
V	AZZURRO	LIGHT BLUE

ART. 379

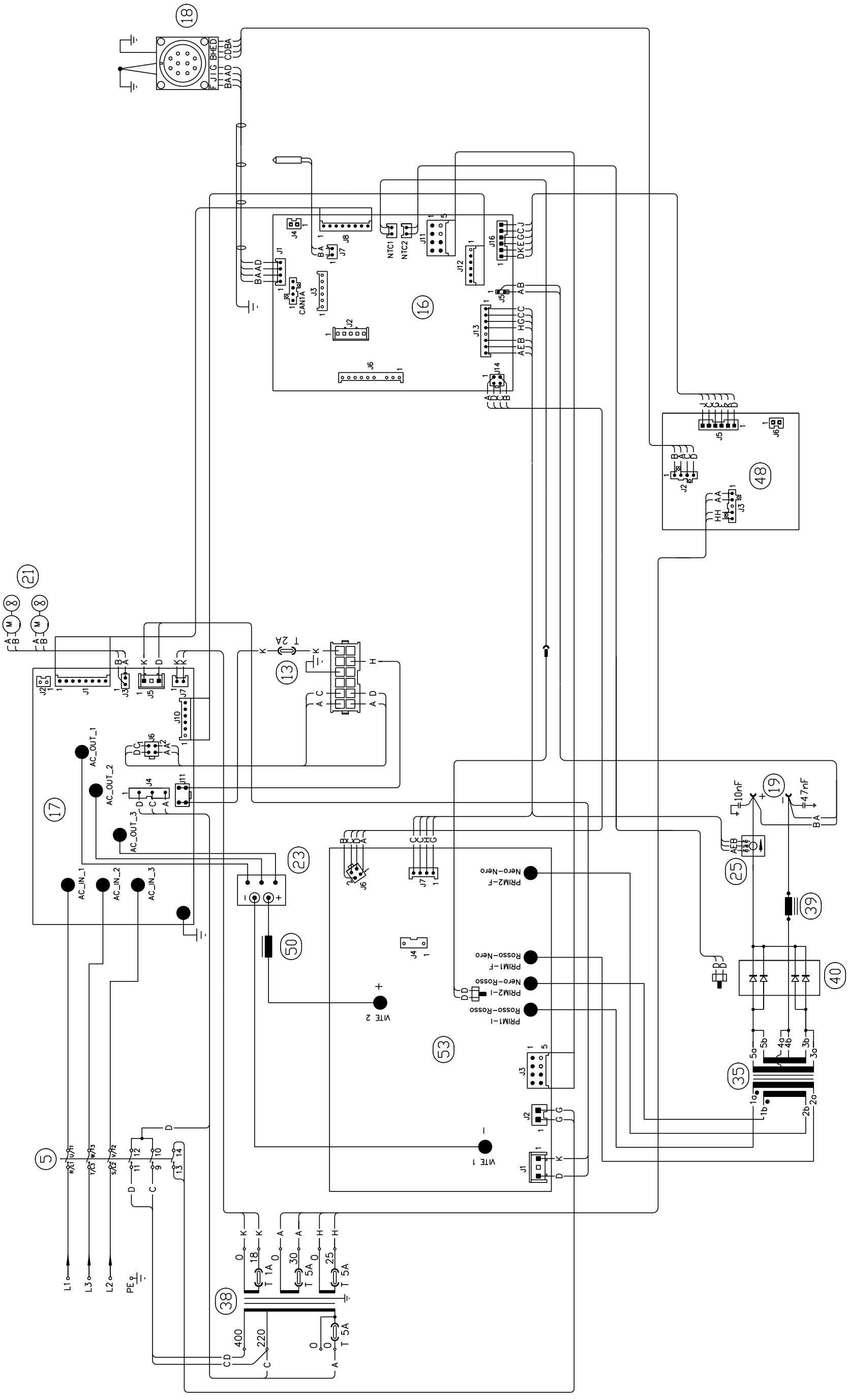
18
16
48
21
13
17
23
50
53
19
25
39
40
35
38
5
L1
L3
L2
PE
AC_IN_1
AC_IN_2
AC_IN_3
AC_OUT_1
AC_OUT_2
AC_OUT_3
VITE 1
VITE 2
PRIM2-F
PRIM1-F
PRIM2-I
PRIM1-I
Nero-Nero
Rosso-Nero
Nero-Rosso
Rosso-Rosso
10nF
47nF
T 2A
T 1A
T 5A
400
220

ART. 379

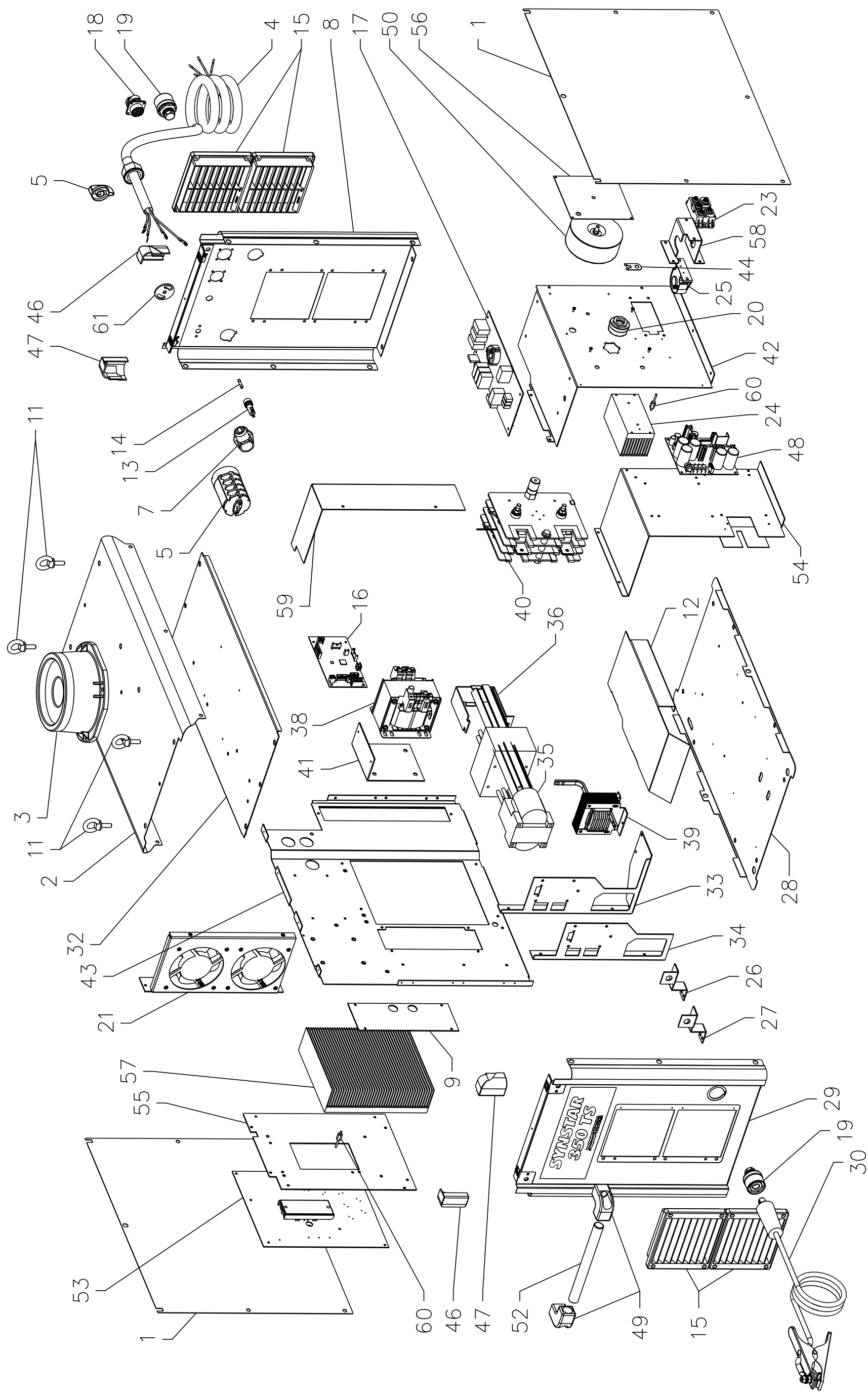

ART. 379

POS	DESCRIZIONE	DESCRIPTION
01	LATERALE	SIDE PANEL
02	COPERCHIO	COVER
03	SUPPORTO GIREVOLE	SWIVELLING SUPPORT
04	CAVO RETE	POWER CORD
05	COMMUTATORE	SWITCH
07	PRESSACAVO	STRAIN RELIEF
08	PANNELLO POSTERIORE	BACK PANEL
09	PANNELLO CHIUSURA	CLOSING PANEL
11	GOLFARE	EYEBOLTS
12	CONVOGLIATORE ARIA	AIR CONVEYOR
13	CABLAGGIO PORTA FUSIBILE	FUSE HOLDER WIRING
14	FUSIBILE	FUSE
15	PANNELLO ALETTATO	FINNED PANEL
16	SCHEDA CONTROLLO INVERTER	INVERTER CONTROL BOARD
17	SCHEDA PRECARICA	PRELOAD BOARD
18	CABLAGGIO GENERATORE	GENERATOR WIRING
19	INNESTO FEMMINA	SOCKET
20	KIT GIFAS	KIT GIFAS
21	KIT MOTOVENTOLE	MOTOR WITH FAN KIT
23	RADDRIZZATORE	RECTIFIER
24	DISSIPATORE	RADIATOR
25	TRASDUTTORE	TRANSDUCER
26	CAVALLOTTO CU GIFAS-IMPEDENZA SUP.	JUMPER CU SUPERIOR
27	CAVALLOTTO CU INFERIORE	JUMPER CU INFERIOR
28	FONDO COMPLETO	COMPLETE BASE
29	PANNELLO ANTERIORE	FRONT PANEL
30	CAVO MASSA	EARTH CABLE
32	RINFORZO COPERCHIO	REINFORCEMENT CART
33	SUPPORTO TRASFORMATORE	TRANSFORMER SUPPORT

POS	DESCRIZIONE	DESCRIPTION
34	RINFORZO	REINFORCEMENT
35	TRASFORMATORE DI POTENZA	POWER TRANSFORMER
36	SUPPORTO TRASFORMATORE SUPERIORE	SUPPORT TRANSFORMER SUPERIOR
38	TRASFORMATORE DI SERVIZIO	AUXILIARY TRANSFORMER
39	IMPEDENZA SECONDARIA	SECONDARY IMPEDANCE
40	GRUPPO DIODI	DIODES UNIT
41	RINFORZO TRASFORMATORE	REINFORCEMENT TRANSFORMER
42	TUNNEL CENTRALE	CENTRAL TUNNEL
43	PIANO INTERMEDIO	INSIDE BAFFLE
44	CAVALLOTTO	JUMPER
46	INSERTO NYLON SX	INSERT NYLON SX
47	INSERTO NYLON DX	INSERT NYLON DX
48	SCHEDA ALIMENTATORE	POWER SUPPLY BOARD
49	SUPPORTO MANICO	HANDLE SUPPORT
50	IMPEDENZA PRIMARIO	PRIMARY IMPEDANCE
52	MANICO	HANDLE
53	SCHEDA POTENZA	POWER BOARD
54	PANNELLO CHIUSURA	CLOSING PANEL
55	SUPPORTO	SUPPORT
56	ISOLAMENTO	INSULATION
57	DISSIPATORE	RADIATOR
58	SUPPORTO	SUPPORT
59	ATTACCO TUNNEL	TUNNEL ATTACK
60	RESISTENZA	RESISTANCE
61	DISCHETTO CAMBIA TENSIONE	VOLTAGE CHANGE DISK
	CARRELLO TRAINAFILO	CART WIRE
	MOTORIDUTTORE	WIRE FEED MOTOR
	CARRELLO TRASPORTO	TRANSPORT CART

La richiesta di parti di ricambio deve indicare sempre:
numero di articolo, matricola e data di acquisto della macchina, posizione e quantità del ricambio.

The request for spare parts must always specify:
article reference, serial number and purchase date of the power source, position and quantity of the spare part.

CARRELLO TRAINAFILO - CART WIRE

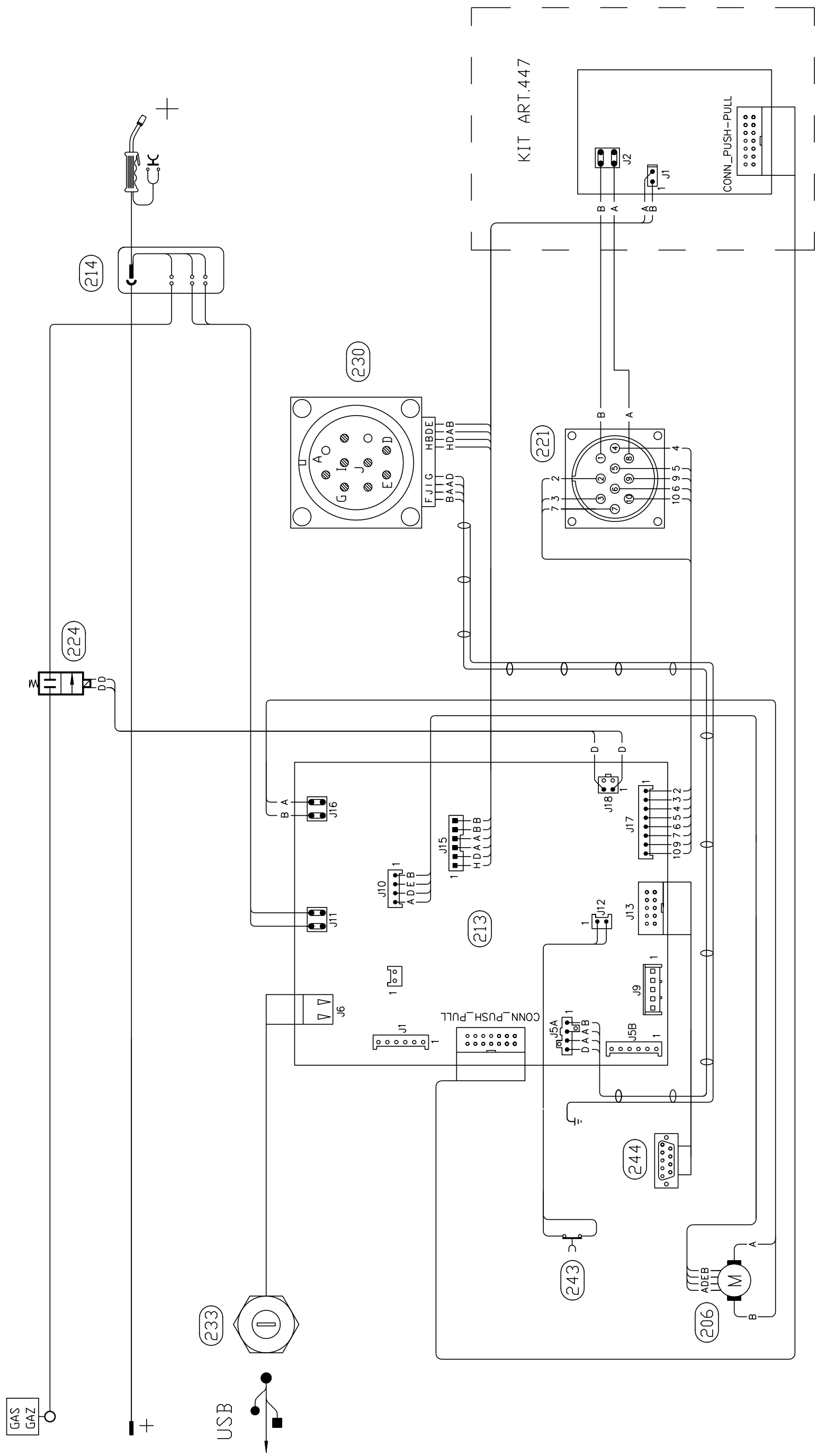

CARRELLO TRAINAFILO - CART WIRE

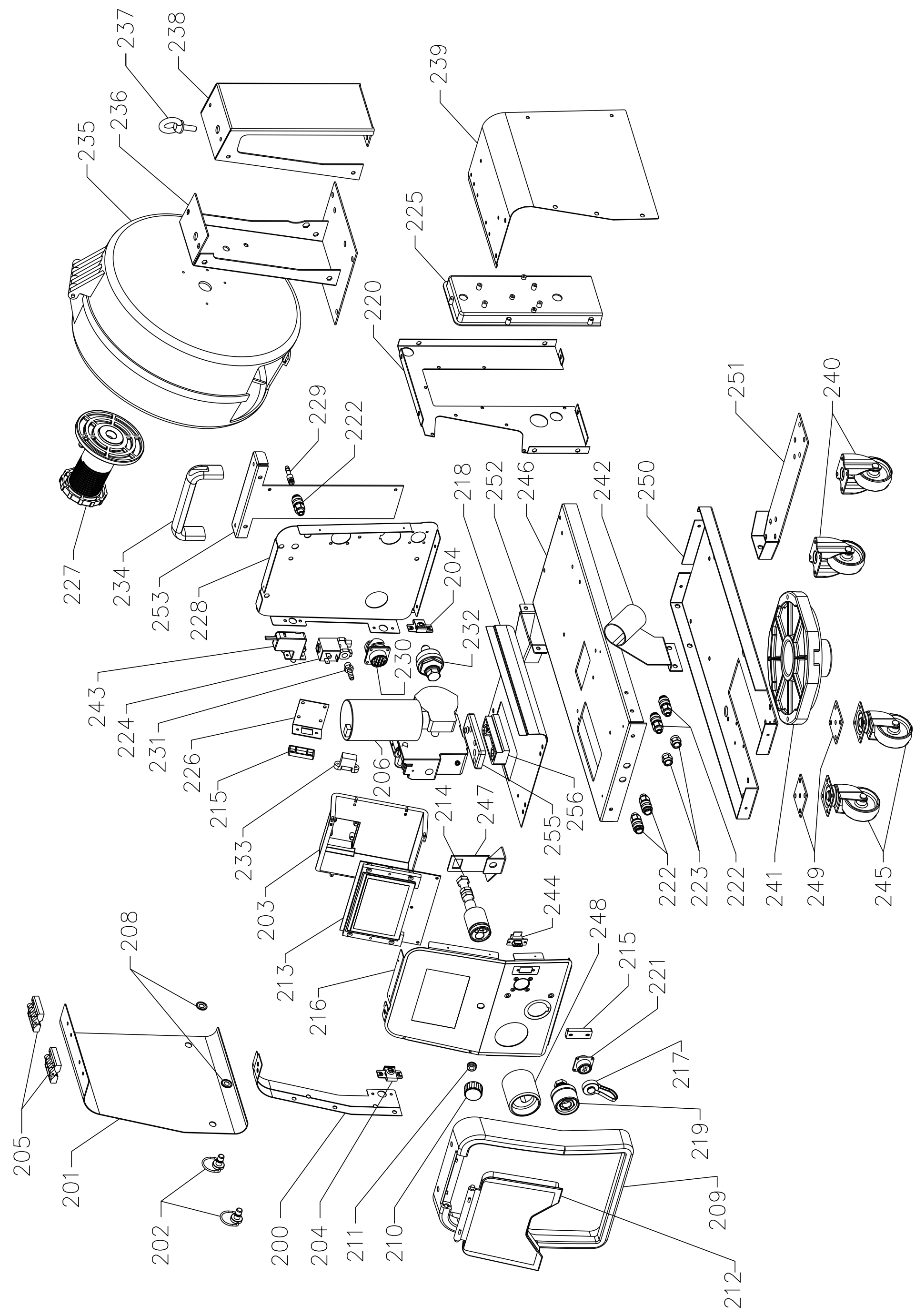

CARRELLO TRAINAFILO - CART WIRE

POS	DESCRIZIONE	DESCRIPTION
200	LATERALE SX	LEFT SIDE PANEL
201	LATERALE MOBILE	HINGED SIDE PANEL
202	INSERTO MASCHIO	CLOSING
203	PROTEZIONE SCHEDA	CIRCUIT PROTECTION
204	INSERTO FEMMINA	CLOSING
205	CERNIERA	HINGE
206	MOTORIDUTTORE	WIRE FEED MOTOR
208	ROSETTA	WASHER
209	CORNICE	FRAME
210	MANOPOLA	KNOB
211	PROTEZIONE	PROTECTION
212	PANNELLO CHIUSURA	CLOSING PANEL
213	SCHEDA PANNELLO	PANEL BOARD
214	CORPO ADATTATORE	ADAPTOR BODY
215	PROTEZIONE CONNETTORE	CONNECTOR PROTECTION
216	PANNELLO ANTERIORE	FRONT PANEL
217	TAPPO P/CONNETTORE	CAP
218	FONDO SUPERIORE	UPPER BOTTOM
219	INNESTO FEMMINA	SOCKET
220	PIANO INTERMEDIO	INSIDE BAFFLE
221	CABLAGGIO PUSH-PULL	PUSH-PULL WIRING
222	RACCORDO	FITTING
223	RACCORDO	FITTING
224	ELETTROVALVOLA	SOLENOID VALVE
225	PROTEZIONE MOTORE	MOTOR PROTECTION
226	SUPPORTO CONNETTORE	CONNECTOR SUPPORT
227	SUPPORTO BOBINA	COIL SUPPORT
228	PANNELLO POSTERIORE	BACK PANEL
229	RACCORDO	FITTING

POS	DESCRIZIONE	DESCRIPTION
230	CABLAGGIO CON CONNETTORE	WIRING WITH CONNECTOR
231	RACCORDO A RESCA	FITTING
232	SPINA GIFAS	GIFAS PLUG
233	CABLAGGIO USB	USB WIRING
234	MANICO	HANDLE
235	COPERTURA	COVER
236	SUPPORTO BOBINA	COIL SUPPORT
237	GOLFARE	EYEBOLTS
238	RINFORZO BOBINA	STRENGTHENING COIL
239	LATERALE DX	RIGHT SIDE PANEL
240	RUOTA FISSA	FIXED WHEEL
241	SUPPORTO GIREVOLE	SWIVELLING SUPPORT
242	SUPPORTO TORCIA	TORCH SUPPORT
243	PULSANTE DI SICUREZZA	SECURITY SWITCH
244	CABLAGGIO PROGRAMMAZIONE MICRO	MICRO PROGRAMMING WIRING
245	RUOTA PIROETTANTE	SWIVELING WHEEL
246	FONDO CARRELLO	TROLLEY BOTTOM
247	CAVALLOTTO CU	JUMPER CU
248	GHIERA ADATTATORE	RING NUT
249	SUPPORTO RUOTE	WHEELS BRACKET
250	RINFORZO FONDO	REINFORCEMENT
251	SUPPORTO RUOTE	WHEELS BRACKET
252	RINFORZO	REINFORCEMENT
253	SUPPORTO MANICO	HANDLE SUPPORT
255	DISTANZIALE MOTORE SUPERIORE	SPACER UPPER MOTOR
256	DISTANZIALE MOTORE INFERIORE	SPACER LOWER MOTOR

La richiesta di parti di ricambio deve indicare sempre:
numero di articolo, matricola e data di acquisto della macchina,
posizione e quantità del ricambio.

The request for spare parts must always specify:
article reference, serial number and purchase date of the power source,
position and quantity of the spare part.

MOTORIDUTTORE - WIRE FEED MOTOR

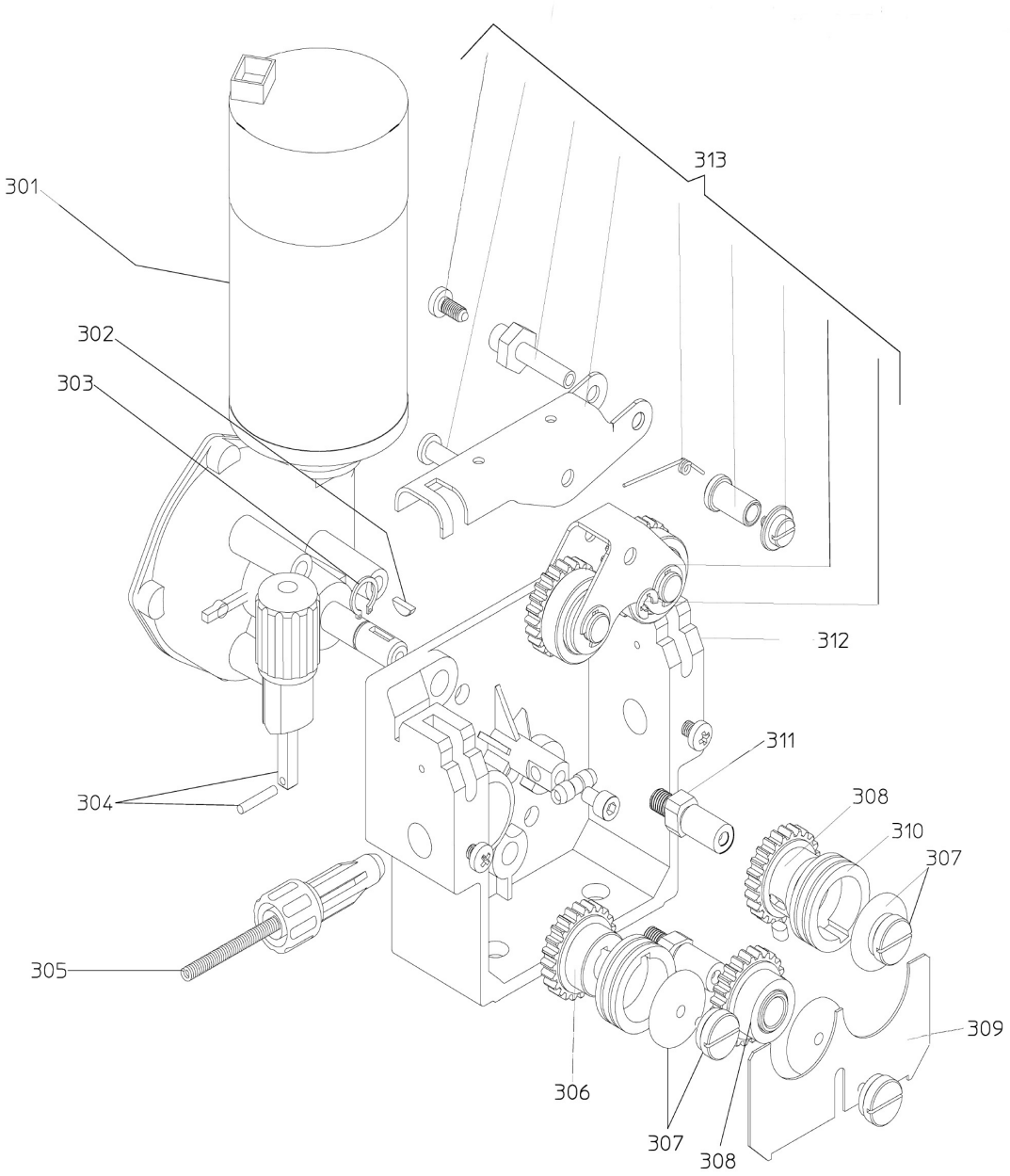

MOTORIDUTTORE - WIRE FEED MOTOR

POS	DESCRIZIONE	DESCRIPTION
301	MOTORIDUTTORE	WIRE FEED MOTOR
302	BLOCCAGGIO	LOCKING
303	ANELLO SEGER	SEGER
304	BLOCCAGGIO GRADUATO	ADJUSTMENT KNOB
305	GUIDAFILO	WIRE DRIVE PIPE ASSY
306	INGRANAGGIO	GEAR
307	VITE ISOLATA	INSULATED SCREW
308	RULLO COMPLETO	COMPLETE GEAR
309	PROTEZIONE	PROTECTION

POS	DESCRIZIONE	DESCRIPTION
310 A	RULLO TRAINAFILO 1-1,2MM .040'' - .045'' SOLID	WIRE FEED ROLLER 1-1,2MM 0.40" - .045" SOLID
310 B	RULLO TRAINAFILO 0,6-0,8MM .023'' - .030'' SOLID	WIRE FEED ROLLER 0,6-0,8MM .023'' - .030'' SOLID
310 C	RULLO TRAINAFILO 0,9MM .035'' - .035'' A SOLID - ALUMINIUM	WIRE FEED ROLLER 0,9MM .035'' - .035'' A SOLID - ALUMINIUM
310 D	RULLO TRAINAFILO 0,8-1MM .030'' - .040'' ALUMINIUM	WIRE FEED ROLLER 0,8-1MM .030'' - .040'' ALUMINIUM
310 E	RULLO TRAINAFILO 1,2-1,6MM .045'' - 1/16 ALUMINIUM	WIRE FEED ROLLER 1,2-1,6MM .045'' - 1/16 ALUMINIUM
311	SUPPORTO PREMIRULLO	ROLLER PRESSER SUPP.
312	CORPO TRAINAFILO	WIRE FEED BODY
313	GRUPPO BRACCETTO COMPLET0	COMPLETE ROLLER PRESSER SUPPORT

La richiesta di parti di ricambio deve indicare sempre:
numero di articolo, matricola e data di acquisto della macchina,
posizione e quantità del ricambio.

The request for spare parts must always specify:
article reference, serial number and purchase date of the power source,
position and quantity of the spare part.

CARRELLO TRASPORTO - TRANSPORT CART

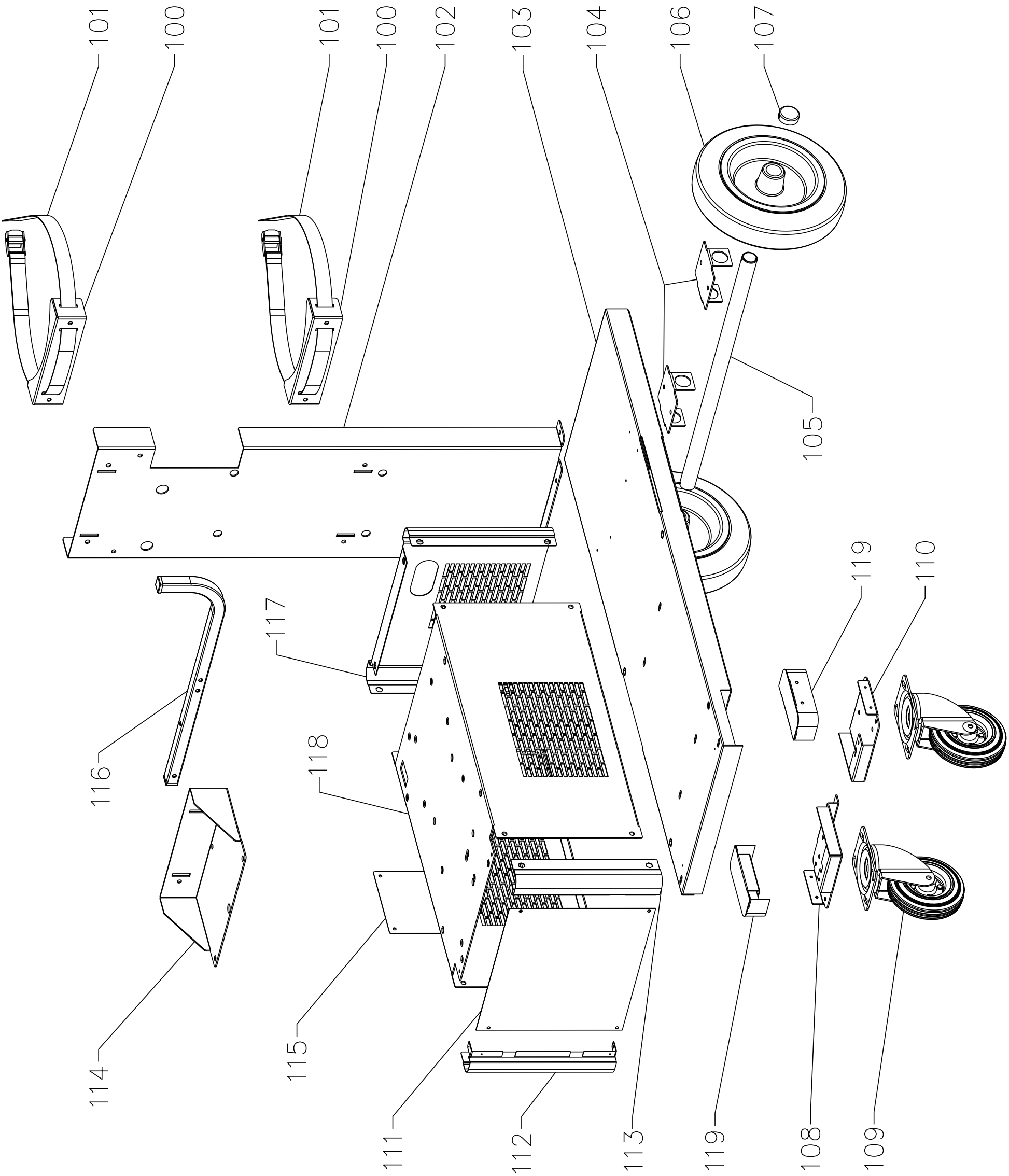

CARRELLO TRASPORTO - TRANSPORT CART

POS	DESCRIZIONE	DESCRIPTION
100	APPOGGIO BOMBOLA	GAS CYLINDER SUPPORT
101	CINGHIA + FIBBIA	BELT
102	SUPPORTO BOMBOLA	GAS CYLINDER SUPPORT
103	FONDO	BOTTOM
104	SUPPORTO ASSALE	AXLE SUPPORT
105	ASSALE	AXLE
106	RUOTA FISSA	FIXED WHEEL
107	TAPPO	CAP
108	SUPPORTO RUOTE DX	WHEELS BRACKET DX
109	RUOTA PIROETTANTE	SWIVELING WHEEL

POS	DESCRIZIONE	DESCRIPTION
110	SUPPORTO RUOTE DX	WHEELS BRACKET DX
111	PANNELLO CHIUSURA	CLOSING PANEL
112	RINFORZO VERTICALE	VERTICAL REINFORCEMENT
113	RINFORZO PANNELLO	PANEL REINFORCEMENT
114	ATTACCO SUPPORTO BOMBOLA	ATTACK BOTTLE SUPPORT
115	PANNELLO PROTEZIONE	PROTECTION PANEL
116	SUPPORTO CAVI	CABLES SUPPORT
117	PANNELLO POSTERIORE	BACK PANEL
118	SUPPORTO GENERATORE	POWER SOURCE SUPPORT
119	GRUPPO PROTEZIONE RUOTE	WHEEL PROTECTION GROUP

La richiesta di parti di ricambio deve indicare sempre:
numero di articolo, matricola e data di acquisto della macchina,
posizione e quantità del ricambio.

The request for spare parts must always specify:
article reference, serial number and purchase date of the power source,
position and quantity of the spare part.

CEBORA S.p.A - Via Andrea Costa, 24 - 40057 Cadriano di Granarolo - BOLOGNA - Italy
Tel. +39.051.765.000 - Fax. +39.051.765.222
www.cebora.it - e-mail: cebora@cebora.it