CEBORA
welding&cutting

Allegato **SCHEMI ELETTRICI E LISTA RICAMBI**
Annex **WIRING DIAGRAMS AND SPARE PARTS**

ART. 465.01

QUESTA PARTE È DESTINATA ESCLUSIVAMENTE AL PERSONALE QUALIFICATO.
THIS PART IS INTENDED SOLELY FOR QUALIFIED PERSONNEL.
DIESER TEIL IST AUSSCHLIESSLICH FÜR DAS FACHPERSONAL BESTIMMT.
CETTE PARTIE EST DESTINEE EXCLUSIVEMENT AU PERSONNEL QUALIFIE.
ESTA PARTE ESTÁ DESTINADA EXCLUSIVAMENTE AL PERSONAL CUALIFICADO.
ESTA PARTE È DEDICADA EXCLUSIVAMENTE AO PESSOAL QUALIFICADO.
TÄMÄ OSA ON TARKOITETTU AINOASTAAN AMMATTITAITOISELLE HENKILÖKUNNALLE.
DETTE AFSNIT HENVENDER SIG UDELUKKENDE TIL KVALIFICERET PERSONALE.
DIT DEEL IS UITSLUITEND BESTEMD VOOR BEVOEGD PERSONEEL.
DENNA DEL ÄR ENDAST AVSEDD FÖR KVALIFICERAD PERSONAL.
ΑΥΤΟ ΤΟ ΤΜΗΜΑ ΠΡΟΟΡΙΖΕΤΑΙ ΑΠΟΚΛΕΙΣΤΙΚΑ ΓΙΑ ΤΟ ΕΙΔΙΚΕΥΜΕΝΟ ΠΡΟΣΩΠΙΚΟ.

CODIFICA COLORI CABLAGGIO ELETTRICO		WIRING DIAGRAM COLOUR CODE
A	NERO	BLACK
B	ROSSO	RED
C	GRIGIO	GREY
D	BIANCO	WHITE
E	VERDE	GREEN
F	VIOLA	PURPLE
G	GIALLO	YELLOW
H	BLU	BLUE
K	MARRONE	BROWN
J	ARANCIO	ORANGE
I	ROSA	PINK

CODIFICA COLORI CABLAGGIO ELETTRICO		WIRING DIAGRAM COLOUR CODE
L	ROSA-NERO	PINK-BLACK
M	GRIGIO-VIOLA	GREY-PURPLE
N	BIANCO-VIOLA	WHITE-PURPLE
O	BIANCO-NERO	WHITE-BLACK
P	GRIGIO-BLU	GREY-BLUE
Q	BIANCO-ROSSO	WHITE-RED
R	GRIGIO-ROSSO	GREY-RED
S	BIANCO-BLU	WHITE-BLUE
T	NERO-BLU	BLACK-BLUE
U	GIALLO-VERDE	YELLOW-GREEN
V	AZZURRO	LIGHT BLUE

ART. 465.01

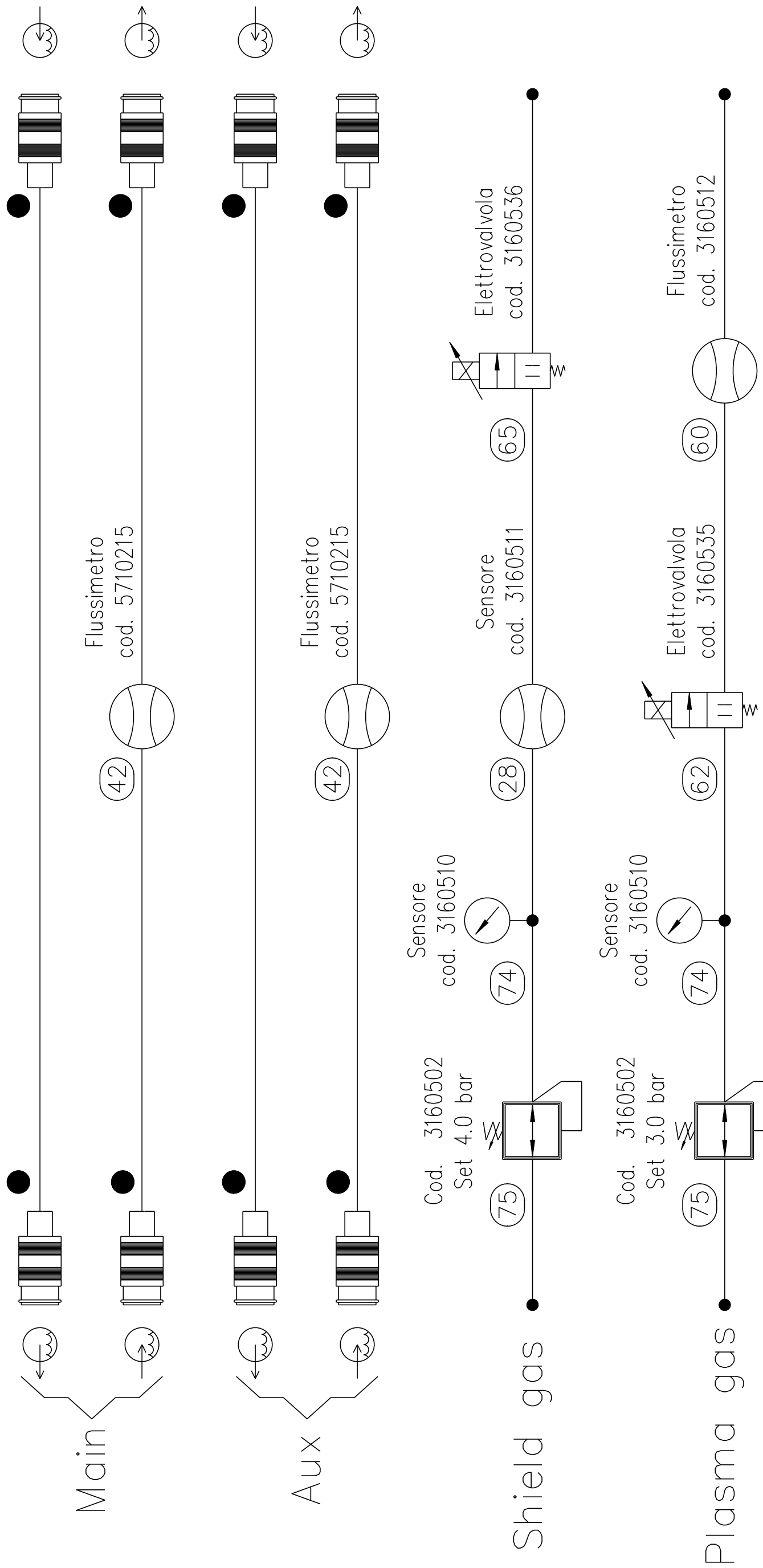
Main
Aux
Flussimetro
cod. 5710215
42
Flussimetro
cod. 5710215
42
Sensore
cod. 3160510
74
Sensore
cod. 3160510
74
Cod. 3160502
Set 4.0 bar
75
Cod. 3160502
Set 3.0 bar
75
Sensore
cod. 3160511
28
Elettrovalvola
cod. 3160536
65
Elettrovalvola
cod. 3160535
62
Flussimetro
cod. 3160512
60
Shield gas
Plasma gas

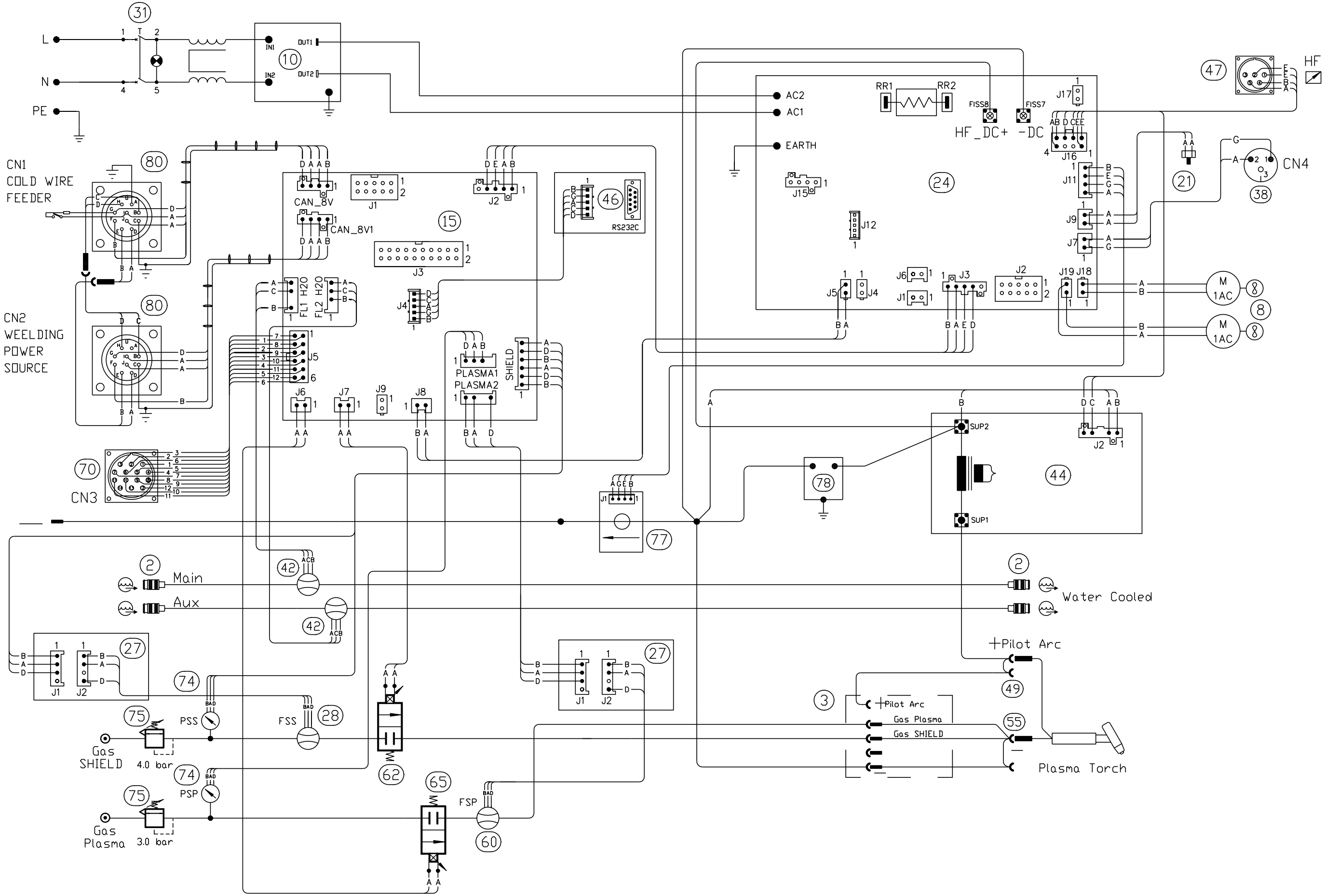
L
N
PE
31
T
IN1
IN2
OUT1
OUT2
10
CN1
COLD WIRE
FEEDER
80
CN2
WEELDING
POWER
SOURCE
CN3
70
CAN_8V
CAN_8V1
J1
J2
J3
J4
J5
J6
J7
J8
J9
15
FL1 H2O
FL2 H2O
PLASMA1
PLASMA2
SHIELD
46
RS232C
AC2
AC1
EARTH
RR1
RR2
FISS8
FISS7
HF_DC+
-DC
J17
J16
J15
J12
J11
J9
J7
J19
J18
24
47
HF
21
CN4
38
M
1AC
8
SUP2
SUP1
44
78
77
42
ACB
Main
Aux
2
Water Cooled
27
74
75
PSS
FSS
28
Gas
SHIELD
4.0 bar
PSP
Gas
Plasma
3.0 bar
62
65
FSP
60
+Pilot Arc
49
3
Gas Plasma
Gas SHIELD
55
Plasma Torch

ART. 465.01

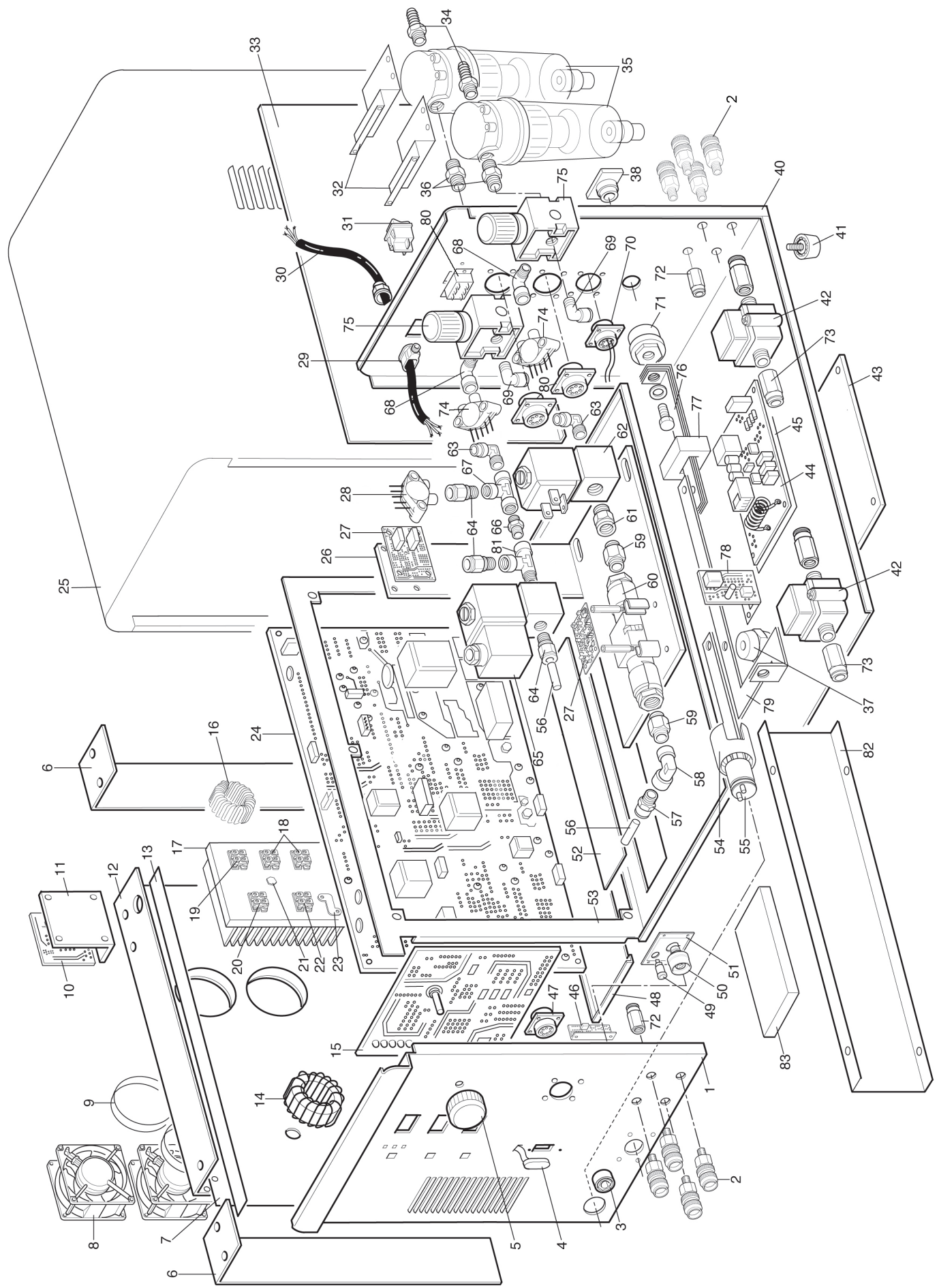
1
2
3
4
5
6
7
8
9
10
11
12
13
14
15
16
17
18
19
20
21
22
23
24
25
26
27
28
29
30
31
32
33
34
35
36
37
38
40
41
42
43
44
45
46
47
48
49
50
51
52
53
54
55
56
57
58
59
60
61
62
63
64
65
66
67
68
69
70
71
72
73
74
75
76
77
78
79
80
81
82
83

ART. 465.01

POS	DESCRIZIONE	DESCRIPTION
01	PANNELLO ANTERIORE COMPLETO	COMPLETE FRONT PANEL
02	RACCORDO RAPIDO	RAPID FITTING
03	PRESA	SOCKET
04	PROTEZIONE	PROTECTION
05	MANOPOLA	KNOB
06	CONVOGLIATORE	CONVEYOR
07	ISOLAMENTO	INSULATION
08	MOTOVENTOLA	MOTOR WITH FAN
09	DISTANZIALE	SPACER
10	CIRCUITO FILTRO	FILTER CIRCUIT
11	SUPPORTO SCHEDA	CIRCUIT SUPPORT
12	TUNNEL	TUNNEL
13	ISOLAMENTO TUNNEL	TUNNEL INSULATION
14	IMPEDENZA SECONDARIA	SECONDARY IMPEDANCE
15	CIRCUITO PANNELLO	PANEL CIRCUIT
16	IMPEDENZA PRIMARIA	PRIMARY CHOKE
17	DISSIPATORE	RADIATOR
18	IGBT	IGBT
19	IGBT + DIODO	IGBT + DIODO
20	DIODO	DIODE
21	RESISTENZA NTC	NTC RESISTOR
22	KIT I.G.B.T. + ISOLAMENTO	I.G.B.T. WITH INSULATION KIT
23	CONNESSIONE RESISTENZA	RESISTOR CONNECTION
24	CIRCUITO POTENZA	POWER CIRCUIT
25	FASCIONE	HOUSING
26	PIASTRA ALLUMINIO	ALUMINIUM PLATE
27	CIRCUITO CONVERTITORE	CONVERTER BOARD
28	SENSORE DI PRESSIONE	PRESSURE SENSOR
29	PRESSACAVO	STRAIN RELIEF
30	CAVO RETE	POWER CORD
31	INTERRUTTORE	SWITCH
32	SUPPORTO FILTRO	FILTER SUPPORT
33	PROTEZIONE	PROTECTION
34	RACCORDO	FITTING
35	FILTRO	FILTER

La richiesta di parti di ricambio deve indicare sempre:
numero di articolo, matricola e data di acquisto della macchina,
posizione e quantità del ricambio.

POS	DESCRIZIONE	DESCRIPTION
36	RACCORDO NIPPLO	NIPPLE FITTING
37	SUPPORTO	SUPPORT
38	CONNESSIONE	CONNECTION
40	FONDO	BOTTOM
41	PIEDE	FOOT
42	SENSORE DI FLUSSO	FLUX SENSOR
43	PANNELLO CHIUSURA	CLOSING PANEL
44	CIRCUITO HF	HF CIRCUIT
45	ISOLAMENTO	INSULATION
46	CIRCUITO SERIALE	SERIAL CIRCUIT
47	CONNESSIONE HF	HF CONNECTION
48	PIANO INTERMEDIO	INSIDE BAFFLE
49	PRESA	SOCKET
50	INNESTO FEMMINA	SOCKET
51	ISOLAMENTO POSITIVO	POSITIVE INSULATION
52	PANNELLO CHIUSURA	CLOSING PANEL
53	PIANO INTERMEDIO	INSIDE BAFFLE
54	GHIERA ADATTATORE	RING NUT
55	ADATTATORE	ADAPTOR
56	TUBO RILSAN	RILSAN HOSE
57	RACCORDO	FITTING
58	RACCORDO	FITTING
59	RACCORDO	FITTING
60	SENSORE	SENSOR
61	RACCORDO	FITTING
62	ELETTROVALVOLA PROPORZIONALE	PROPORTIONAL SOLENOID VALVE
63	RACCORDO	FITTING
64	RACCORDO	FITTING
65	ELETTROVALVOLA PROPORZIONALE	PROPORTIONAL SOLENOID VALVE
66	RACCORDO	FITTING
67	RACCORDO	FITTING
68	RACCORDO	FITTING
69	RACCORDO	FITTING
70	CONNESSIONE	CONNECTION
71	SPINA	PLUG

The request for spare parts must always specify:
article reference, serial number and purchase date of the power source,
position and quantity of the spare part.

ART. 465.01

POS	DESCRIZIONE	DESCRIPTION
72	RACCORDO	FITTING
73	RACCORDO	FITTING
74	SENSORE DI PRESSIONE	PRESSURE SENSOR
75	RIDUTTORE DI PRESSIONE	PRESSURE REDUCER
76	CAVALLOTTO NEGATIVO	NEGATIVE JUMPER
77	TRASDUTTORE	TRANSDUCER

POS	DESCRIZIONE	DESCRIPTION
78	CIRCUITO FILTRO HF	HF FILTER CIRCUIT
79	CAVALLOTTO ADATTATORE	ADAPTER JUMPER
80	CONNESSIONE CAN	CAN CONNECTION
81	RACCORDO	FITTING
82	PIANO INTERMEDIO	INSIDE BAFFLE
83	SUPPORTO	SUPPORT

La richiesta di parti di ricambio deve indicare sempre:
numero di articolo, matricola e data di acquisto della macchina,
posizione e quantità del ricambio.

The request for spare parts must always specify:
article reference, serial number and purchase date of the power source,
position and quantity of the spare part.

CEBORA S.p.A - Via Andrea Costa, 24 - 40057 Cadriano di Granarolo - BOLOGNA - Italy
Tel. +39.051.765.000 - Fax. +39.051.765.222
www.cebora.it - e-mail: cebora@cebora.it