CEBORA
welding&cutting

Allegato **SCHEMI ELETTRICI E LISTA RICAMBI**
Annex **WIRING DIAGRAMS AND SPARE PARTS**

ART. 396.80

QUESTA PARTE È DESTINATA ESCLUSIVAMENTE AL PERSONALE QUALIFICATO.
THIS PART IS INTENDED SOLELY FOR QUALIFIED PERSONNEL.
DIESER TEIL IST AUSSCHLIESSLICH FÜR DAS FACHPERSONAL BESTIMMT.
CETTE PARTIE EST DESTINEE EXCLUSIVEMENT AU PERSONNEL QUALIFIE.
ESTA PARTE ESTÁ DESTINADA EXCLUSIVAMENTE AL PERSONAL CUALIFICADO.
ESTA PARTE È DEDICADA EXCLUSIVAMENTE AO PESSOAL QUALIFICADO.
TÄMÄ OSA ON TARKOITETTU AINOASTAAN AMMATTITAITOISELLE HENKILÖKUNNALLE.
DETTE AFSNIT HENVENDER SIG UDELUKKENDE TIL KVALIFICERET PERSONALE.
DIT DEEL IS UITSLUITEND BESTEMD VOOR BEVOEGD PERSONEEL.
DENNA DEL ÄR ENDAST AVSEDD FÖR KVALIFICERAD PERSONAL.
ΑΥΤΟ ΤΟ ΤΜΗΜΑ ΠΡΟΟΡΙΖΕΤΑΙ ΑΠΟΚΛΕΙΣΤΙΚΑ ΓΙΑ ΤΟ ΕΙΔΙΚΕΥΜΕΝΟ ΠΡΟΣΩΠΙΚΟ.

CODIFICA COLORI CABLAGGIO ELETTRICO		WIRING DIAGRAM COLOUR CODE
A	NERO	BLACK
B	ROSSO	RED
C	GRIGIO	GREY
D	BIANCO	WHITE
E	VERDE	GREEN
F	VIOLA	PURPLE
G	GIALLO	YELLOW
H	BLU	BLUE
K	MARRONE	BROWN
J	ARANCIO	ORANGE
I	ROSA	PINK

CODIFICA COLORI CABLAGGIO ELETTRICO		WIRING DIAGRAM COLOUR CODE
L	ROSA-NERO	PINK-BLACK
M	GRIGIO-VIOLA	GREY-PURPLE
N	BIANCO-VIOLA	WHITE-PURPLE
O	BIANCO-NERO	WHITE-BLACK
P	GRIGIO-BLU	GREY-BLUE
Q	BIANCO-ROSSO	WHITE-RED
R	GRIGIO-ROSSO	GREY-RED
S	BIANCO-BLU	WHITE-BLUE
T	NERO-BLU	BLACK-BLUE
U	GIALLO-VERDE	YELLOW-GREEN
V	AZZURRO	LIGHT BLUE

ART. 396.80

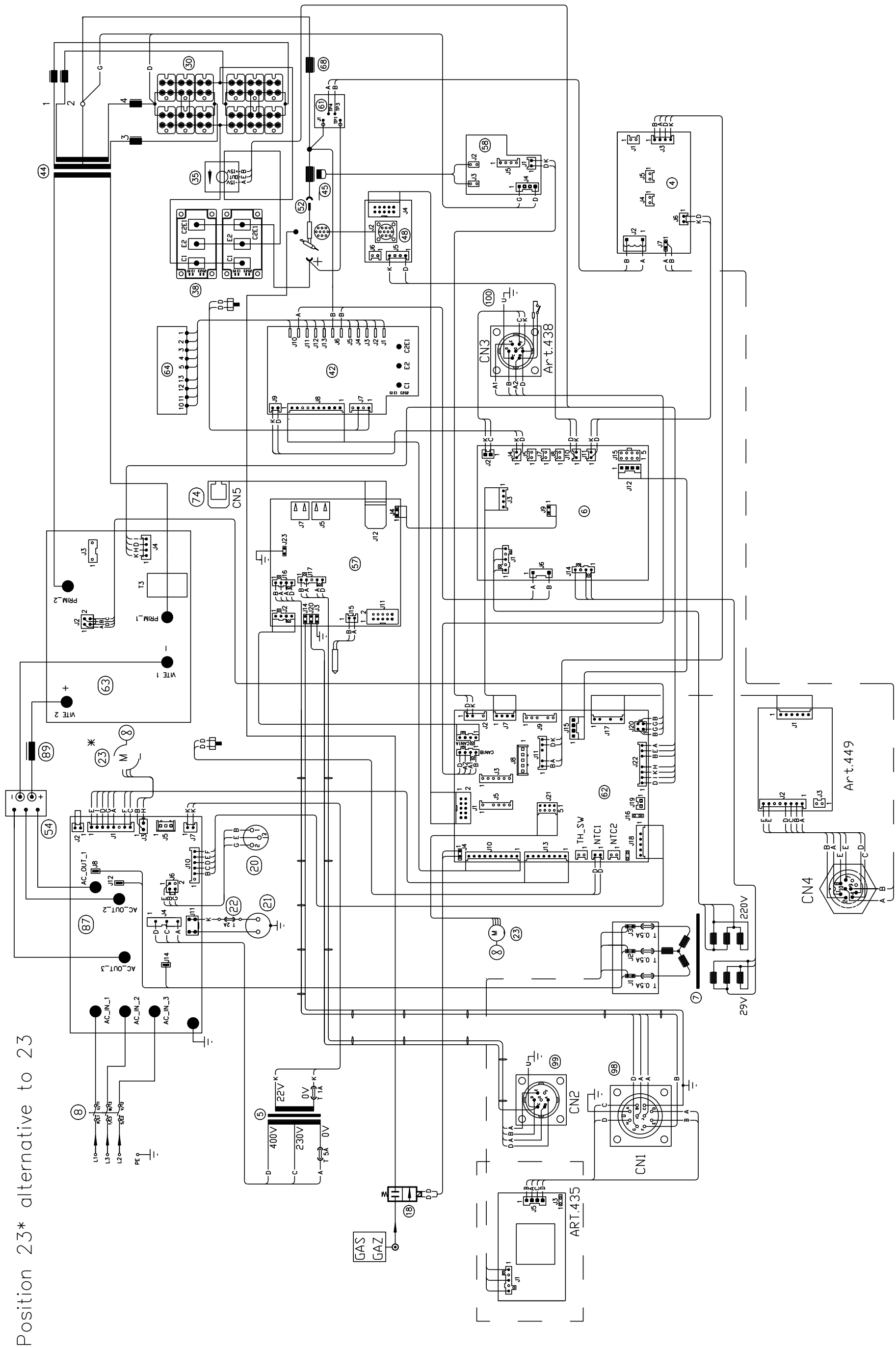
Position 23* alternative to 23
CN3
Art.438
CN5
CN4
Art.449
CN2
CN1
ART.435
GAS
GAZ
220V
29V
400V
230V
22V
0V
AC_IN_1
AC_IN_2
AC_IN_3
AC_OUT_1
AC_OUT_2
AC_OUT_3
PRIM_1
PRIM_2
VIT 1
VIT 2
TH_SW
NTC1
NTC2

GRUPPO DI RAFFREDAMENTO - COOLING UNIT

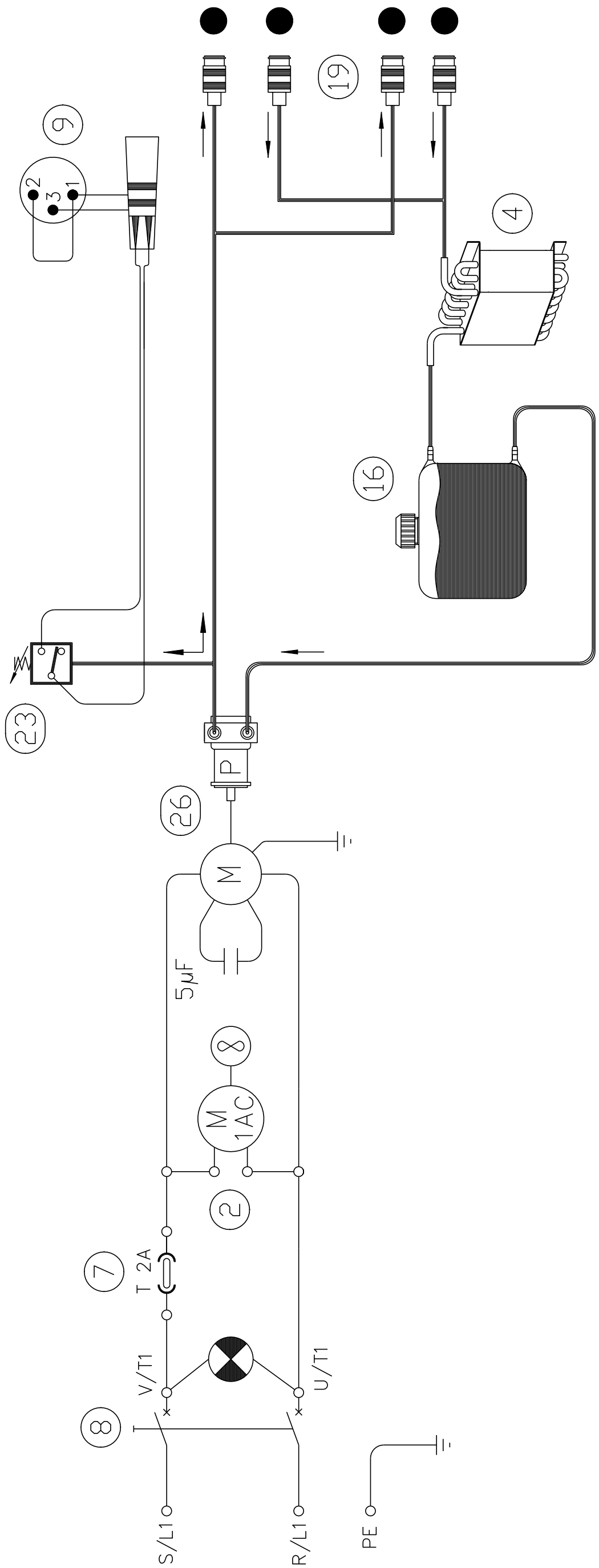

ART. 396.80

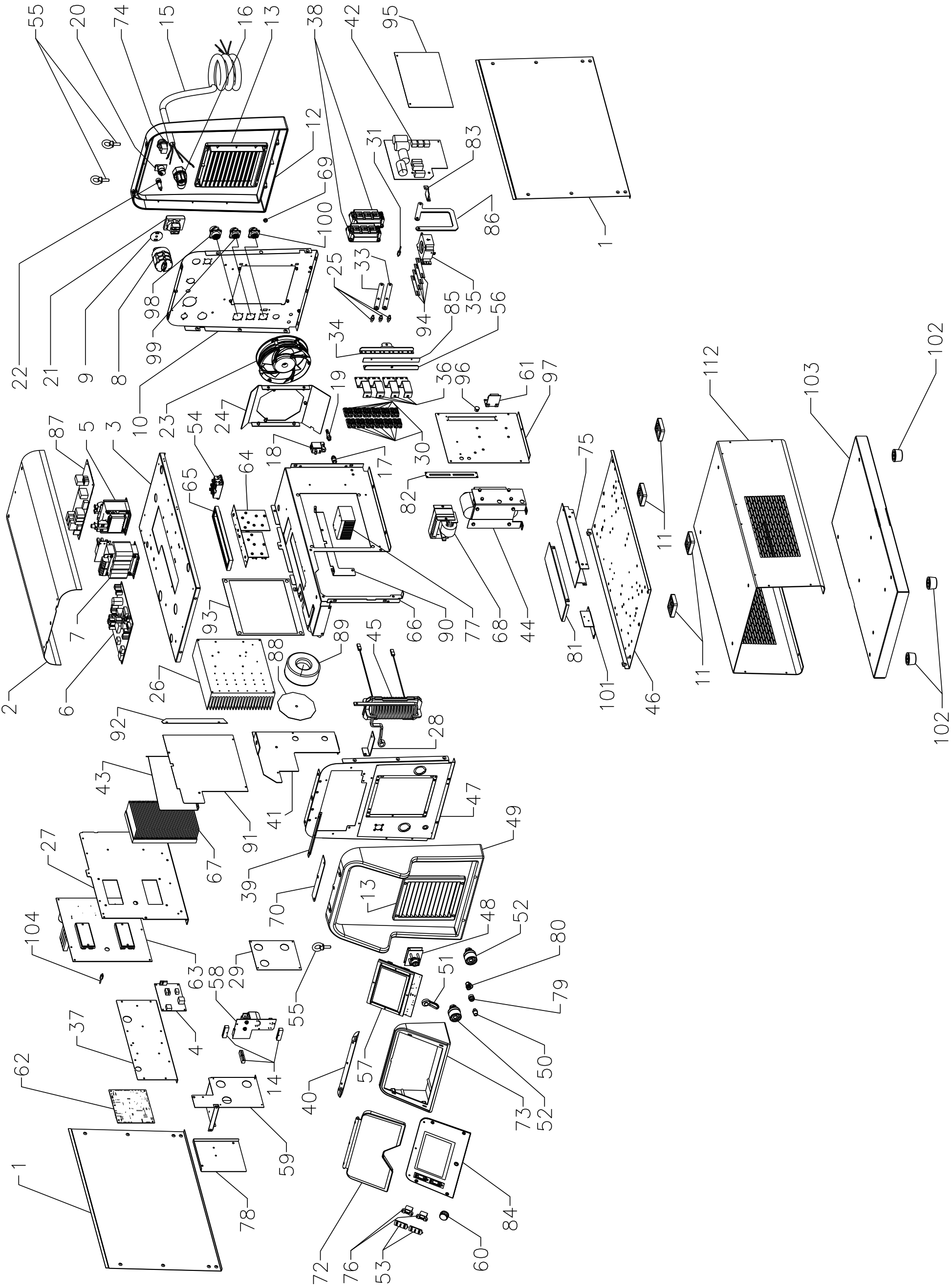
55
20
74
15
16
13
38
42
95
12
31
83
69
100
86
1
25
33
35
98
85
56
99
94
34
22
21
9
8
10
23
19
36
96
61
97
24
54
87
5
3
18
30
17
75
112
103
102
64
65
82
11
7
93
66
90
77
68
44
81
101
46
89
45
88
26
6
2
92
28
43
41
47
49
91
67
27
39
70
13
48
52
80
104
63
58
29
51
79
55
4
37
62
14
57
50
40
73
52
59
78
84
72
76
53
60

ART. 396.80

POS	DESCRIZIONE	DESCRIPTION
001	LATERALE FISSO	FIXED SIDE PANEL
002	COPERCHIO	COVER
003	PIANO INTERMEDIO	INSIDE BAFFLE
004	SCHEDA MISURA	MEASUREMENT BOARD
005	AUTOTRASFORMATORE	AUTOTRANSFORMER
006	SCHEDA ALIMENTATORE	POWER SUPPLY BOARD
007	TRASFORMATORE	TRANSFORMER
008	INTERRUTTORE	SWITCH
009	PROTEZIONE COMMUTATORE	SWITCH PROTECTION
010	PANNELLO POSTERIORE	BACK PANEL
011	APPOGGIO STAMPATO	REST
012	CORNICE ESTERNA	FRAME
013	PANNELLO ALETTATO	FINNED PANEL
014	GUIDA SCHEDA H.F.	RIGHT SIDE PANEL
015	CAVO RETE	POWER CORD
016	PRESSACAVO	STRAIN RELIEF
017	RACCORDO	FITTING
018	ELETTROVALVOLA	SOLENOID VALVE
020	CABLAGGIO PRESSOSTATO	PRESSURE SWITCH WIRING
021	PRESA	SOCKET
022	CABLAGGIO	WIRING
023	MOTOVENTOLA (VEDI ISTRUZIONE RICAMBIO)	MOTOR WITH FAN (SEE SPARE PARTS INSTRUCTION)
024	SUPPORTO VENTOLA	FAN SUPPORT
025	DISTANZIALE	SPACER
026	DISSIPATORE	RADIATOR
027	COPERCHIO	COVER
028	SUPPORTO TRASFORMATORE	TRANSFORMER SUPPORT
029	ISOLAMENTO	INSULATION
030	DIODO	DIODE
031	CONNESSIONE	CONNECTION
033	CAVALLOTTO	JUMPER
034	CAVALLOTTO	JUMPER
035	TRASDUTTORE	TRANSDUCER
036	CAVALLOTTO	JUMPER
037	SUPPORTO SCHEDA	BOARD SUPPORT

POS	DESCRIZIONE	DESCRIPTION
038	IGBT	IGBT
039	SUPPORTO MANICO	HANDLE SUPPORT
040	CORNICE	FRAME
041	COPERCHIO	COVER
042	SCHEDA	BOARD
043	CONVOGLIATORE	CONVEYOR
044	TRASFORMATORE DI POTENZA	POWER TRANSFORMER
045	TRASFORMATORE HF	HF TRANSFORMER
046	FONDO GENERATORE	BOTTOM
047	PANNELLO ANTERIORE	FRONT PANEL
048	SCHEDA CONNETTORE	CONNECTOR BOARD
049	CORNICE	FRAME
050	RACCORDO	FITTING
051	TAPPO CONNETTORE	CAP
052	INNESTO FEMMINA	SOCKET
053	PROTEZIONE CABLAGGIO	WIRING PROTECTION
054	RADDRIZZATORE	RECTIFIER
055	GOLFARE	EYEBOLTS
056	CAVALLOTTO	JUMPER
057	SCHEDA PANNELLO	PANEL BOARD
058	SCHEDA H.F	H.F. BOARD
059	PROTEZIONE SCHEDA	CIRCUIT PROTECTION
060	MANOPOLA	KNOB
061	SCHEDA FILTRO	FILTER BOARD
062	SCHEDA CONTROLLO	CONTROL BOARD
063	SCHEDA POTENZA	POWER BOARD
064	GRUPPO RESISTENZE	RESISTANCE GROUP
065	CORNICE	FRAME
066	PIANO INTERMEDIO	INSIDE BAFFLE
067	DISSIPATORE	RADIATOR
068	IMPEDENZA SECONDARIO	SECONDARY IMPEDANCE
069	TAPPO	CAP
070	SUPPORTO	SUPPORT
072	PANNELLO CHIUSURA	CLOSING PANEL
073	CORNICE	FRAME

La richiesta di parti di ricambio deve indicare sempre:
numero di articolo, matricola e data di acquisto della macchina, posizione e quantità del ricambio.

The request for spare parts must always specify:
article reference, serial number and purchase date of the power source, position and quantity of the spare part.

ART. 396.80

POS	DESCRIZIONE	DESCRIPTION
074	CONNETTORE	CONNECTOR
075	SUPPORTO INFERIORE	LOWER SUPPORT
076	CABLAGGIO USB	USB WIRING
077	DISSIPATORE	RADIATOR
078	COPERCHIO	COVER
079	RACCORDO	FITTING
080	RACCORDO	FITTING
081	SUPPORTO	SUPPORT
082	ISOLAMENTO	INSULATION
083	SUPPORTO SCHEDA	CIRCUIT SUPPORT
084	SUPPORTO SCHEDA	CIRCUIT SUPPORT
085	ISOLAMENTO	INSULATION
086	CAVALLOTTO	JUMPER
087	SCHEDA PRECARICA	PRECHARGE BOARD
088	ISOLAMENTO	INSULATION
089	INDUTTANZA PRIMARIA	PRIMARY INDUCTANCE
090	SUPPORTO	SUPPORT
091	CONVOGLIATORE	CONVEYOR
092	CONVOGLIATORE	CONVEYOR

POS	DESCRIZIONE	DESCRIPTION
093	ISOLAMENTO	INSULATION
094	DISTANZIALE	SPACER
095	ISOLAMENTO	INSULATION
096	TAPPO	CAP
097	SUPPORTO	SUPPORT
098	CONNESSIONE CN1	CONNECTION CN1
099	CONNESSIONE CN2	CONNECTION CN2
100	CONNESSIONE CN3	CONNECTION CN3
101	SUPPORTO TRASDUTTORE	TRANSDUCER SUPPORT
102	PIEDE IN GOMMA	RUBBER FOOT
103	FONDO GENERATORE	BOTTOM
104	RESISTENZA TERMICA	HEAT RESISTANCE
112	SUPPORTO GENERATORE	POWER SOURCE SUPPORT
19A	RACCORDO	FITTING
19B	RACCORDO	FITTING
	GRUPPO DI RAFFREDAMENTO	COOLING UNIT

La richiesta di parti di ricambio deve indicare sempre:
numero di articolo, matricola e data di acquisto della macchina,
posizione e quantità del ricambio.

The request for spare parts must always specify:
article reference, serial number and purchase date of the power source,
position and quantity of the spare part.

ART. 396.80

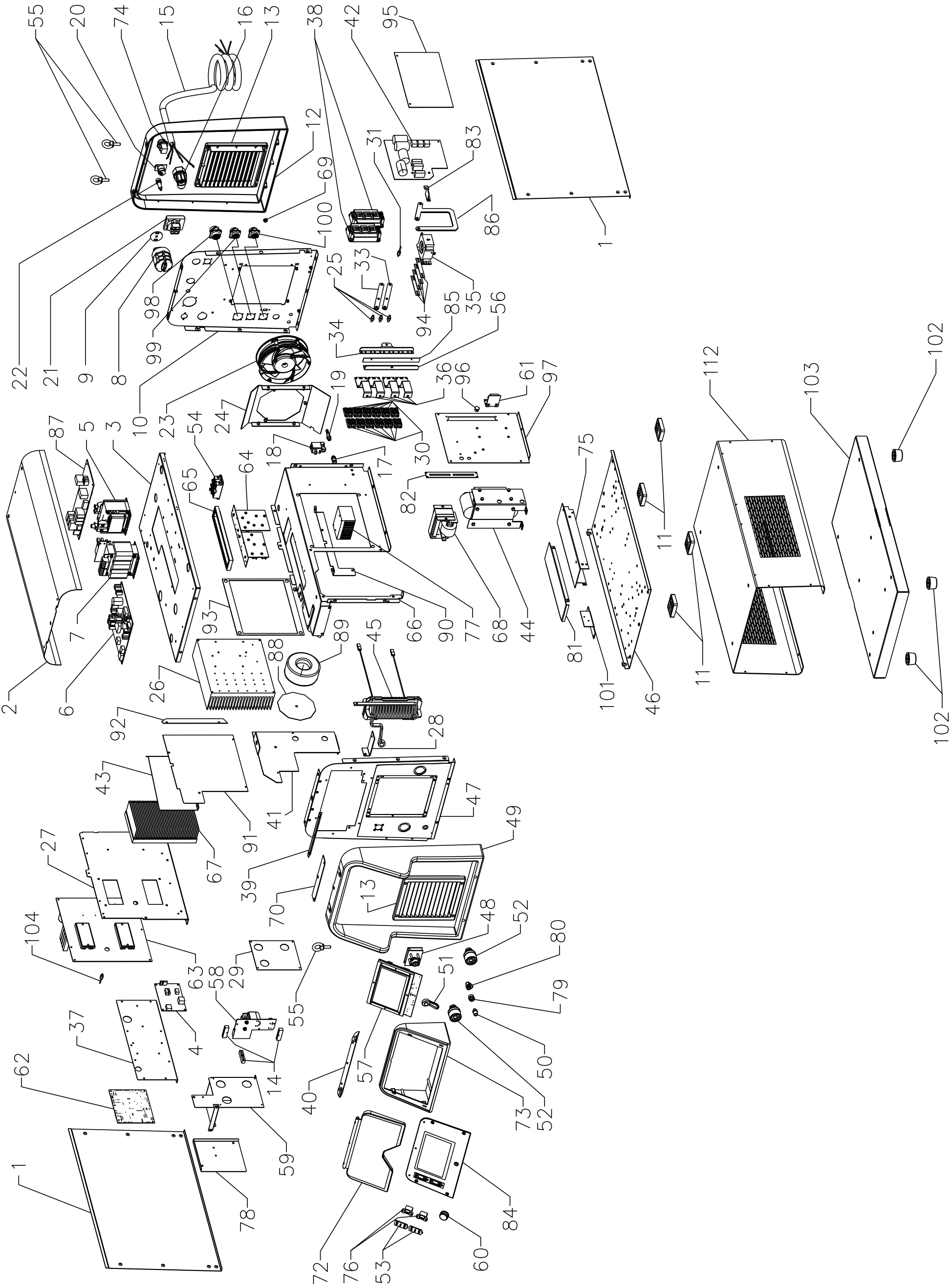
55
20
74
15
16
13
38
42
95
12
31
83
69
100
86
1
25
33
35
98
85
56
99
94
34
22
21
9
8
10
23
19
36
96
61
97
24
54
18
30
87
5
3
17
82
75
65
64
11
7
93
66
90
77
68
44
81
101
46
112
103
102
2
6
26
89
88
45
92
28
43
41
47
49
91
67
27
39
70
13
48
52
80
104
63
58
29
51
79
55
4
37
57
50
62
14
40
73
52
59
78
84
72
76
53
60

GRUPPO DI RAFFREDAMENTO - COOLING UNIT

POS	DESCRIZIONE	DESCRIPTION
01	COPERCHIO	COVER
02	MOTOVENTILATORE	MOTOR FAN
03	SUPPORTO	SUPPORT
04	RADIATORE	RADIATOR
05	CORNICE	FRAME
07	CABLAGGIO PORTA FUSIBILE	FUSE HOLDER WIRING
08	INTERRUTTORE	SWITCH
09	CONNETTORE	CONNECTOR
10	PRESSACAVO	STRAIN RELIEF
11	CAVO RETE	MAINS CABLE
12	PRESSACAVO	STRAIN RELIEF
13	LATERALE DX	RIGHT SIDE PANEL
14	FONDO	BOTTOM
15	APPOGGIO	REST
16	SERBATOIO	TANK

POS	DESCRIZIONE	DESCRIPTION
17	TAPPO	PLUG
18	PANNELLO ANTERIORE	FRONT PANEL
19	RACCORDO RAPIDO	RAPID FITTING
20	RACCORDO	FITTING
21	RACCORDO	FITTING
22	RACCORDO	FITTING
23	PRESSOSTATO	PRESSURE SWITCH
24	SUPPORTO MOTORE	MOTOR SUPPORT
25	LATERALE	SIDE PANEL
26	ELETTROPOMPA	MOTOR PUMP
27	RACCORDO	FITTING
28	RACCORDO	FITTING
29	RACCORDO	FITTING
30	PANNELLO POSTERIORE	BACK PANEL
31	PROTEZIONE TUBI ACQUA	WATER PIPES PROTECTION

La richiesta di parti di ricambio deve indicare sempre:
numero di articolo, matricola e data di acquisto della macchina,
posizione e quantità del ricambio.

The request for spare parts must always specify:
article reference, serial number and purchase date of the power source,
position and quantity of the spare part.

GRUPPO DI RAFFREDAMENTO - COOLING UNIT

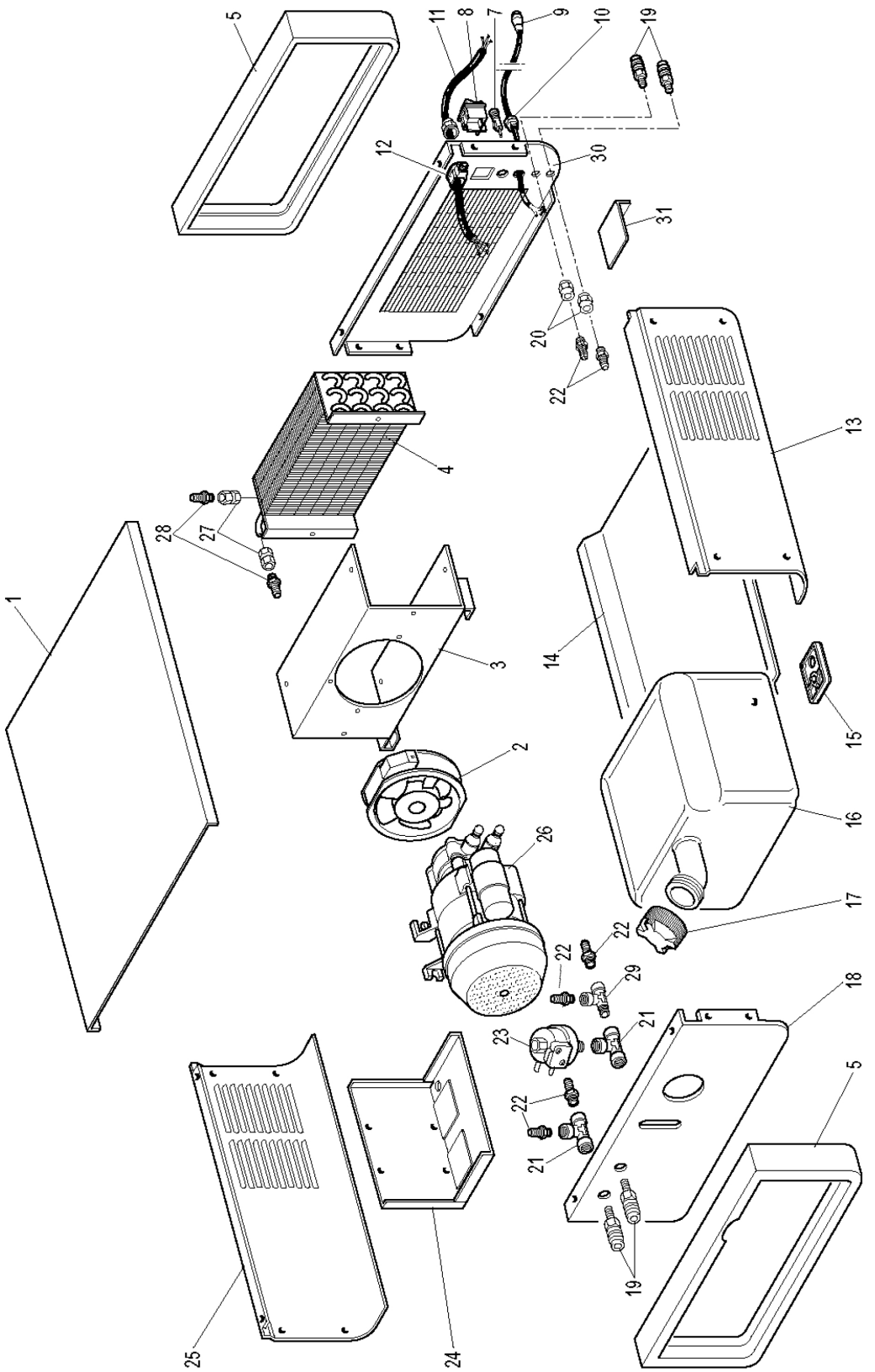

CEBORA S.p.A - Via Andrea Costa, 24 - 40057 Cadriano di Granarolo - BOLOGNA - Italy
Tel. +39.051.765.000 - Fax. +39.051.765.222
www.cebora.it - e-mail: cebora@cebora.it