CEBORA
welding&cutting

Allegato **SCHEMI ELETTRICI E LISTA RICAMBI**
Annex **WIRING DIAGRAMS AND SPARE PARTS**

ART. 395

QUESTA PARTE È DESTINATA ESCLUSIVAMENTE AL PERSONALE QUALIFICATO.
THIS PART IS INTENDED SOLELY FOR QUALIFIED PERSONNEL.
DIESER TEIL IST AUSSCHLIESSLICH FÜR DAS FACHPERSONAL BESTIMMT.
CETTE PARTIE EST DESTINEE EXCLUSIVEMENT AU PERSONNEL QUALIFIE.
ESTA PARTE ESTÁ DESTINADA EXCLUSIVAMENTE AL PERSONAL CUALIFICADO.
ESTA PARTE È DEDICADA EXCLUSIVAMENTE AO PESSOAL QUALIFICADO.
TÄMÄ OSA ON TARKOITETTU AINOASTAAN AMMATTITAITOISELLE HENKILÖKUNNALLE.
DETTE AFSNIT HENVENDER SIG UDELUKKENDE TIL KVALIFICERET PERSONALE.
DIT DEEL IS UITSLUITEND BESTEMD VOOR BEVOEGD PERSONEEL.
DENNA DEL ÄR ENDAST AVSEDD FÖR KVALIFICERAD PERSONAL.
ΑΥΤΟ ΤΟ ΤΜΗΜΑ ΠΡΟΟΡΙΖΕΤΑΙ ΑΠΟΚΛΕΙΣΤΙΚΑ ΓΙΑ ΤΟ ΕΙΔΙΚΕΥΜΕΝΟ ΠΡΟΣΩΠΙΚΟ.

3301077/A

CODIFICA COLORI CABLAGGIO ELETTRICO		WIRING DIAGRAM COLOUR CODE
A	NERO	BLACK
B	ROSSO	RED
C	GRIGIO	GREY
D	BIANCO	WHITE
E	VERDE	GREEN
F	VIOLA	PURPLE
G	GIALLO	YELLOW
H	BLU	BLUE
K	MARRONE	BROWN
J	ARANCIO	ORANGE
I	ROSA	PINK

CODIFICA COLORI CABLAGGIO ELETTRICO		WIRING DIAGRAM COLOUR CODE
L	ROSA-NERO	PINK-BLACK
M	GRIGIO-VIOLA	GREY-PURPLE
N	BIANCO-VIOLA	WHITE-PURPLE
O	BIANCO-NERO	WHITE-BLACK
P	GRIGIO-BLU	GREY-BLUE
Q	BIANCO-ROSSO	WHITE-RED
R	GRIGIO-ROSSO	GREY-RED
S	BIANCO-BLU	WHITE-BLUE
T	NERO-BLU	BLACK-BLUE
U	GIALLO-VERDE	YELLOW-GREEN
V	AZZURRO	LIGHT BLUE

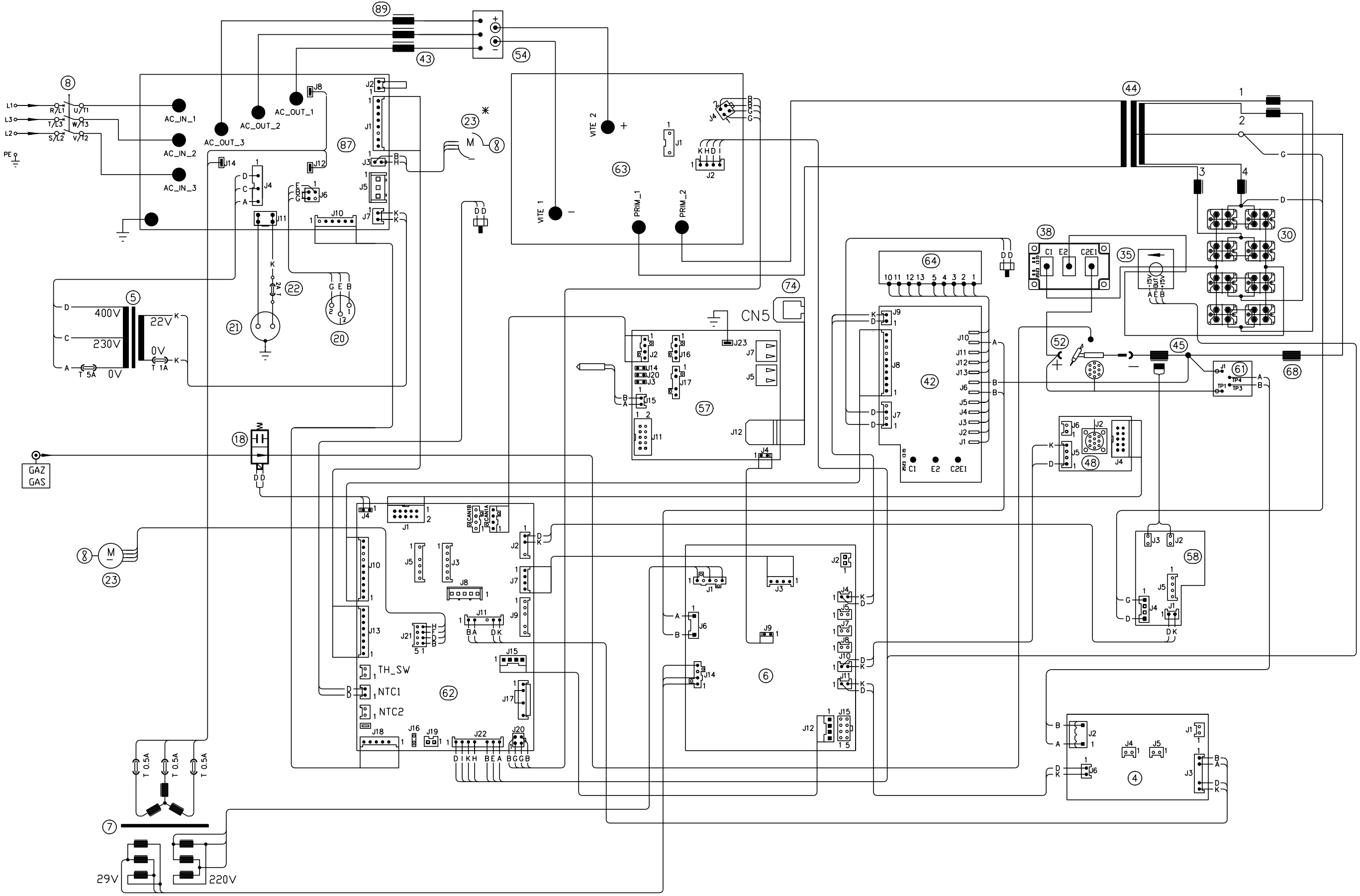

Position 23* alternative to 23

GRUPPO DI RAFFREDAMENTO - COOLING UNIT

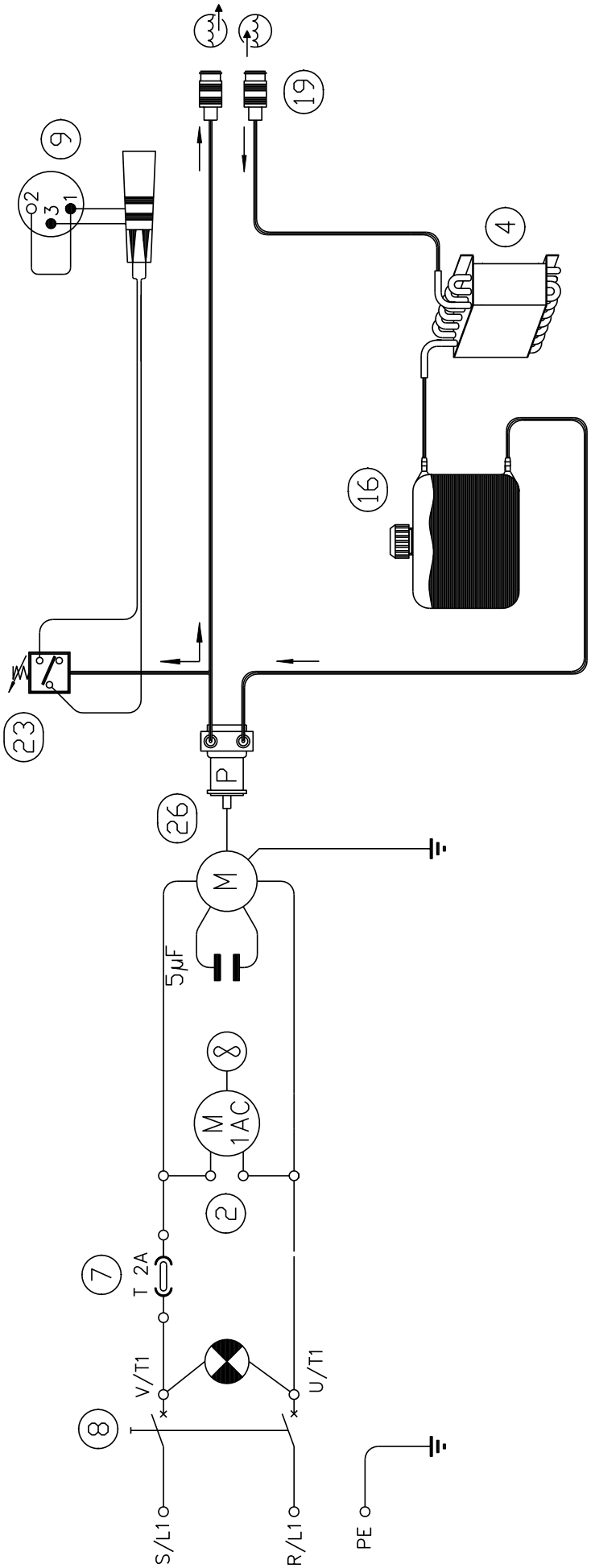

ART. 395

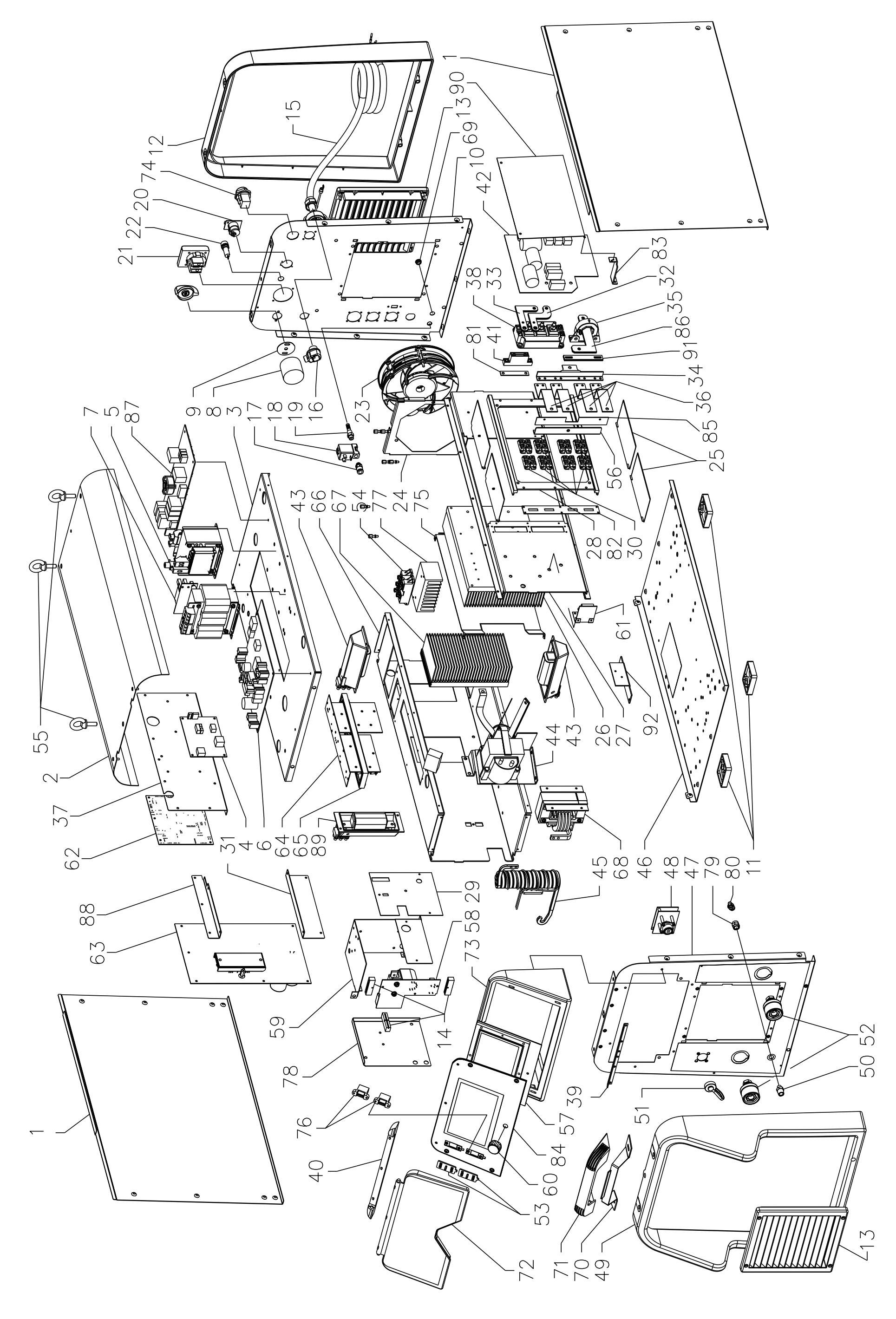
1
90
13
69
10
42
83
32
35
86
91
34
36
85
25
56
30
82
28
75
24
77
54
67
66
43
61
92
27
26
43
44
45
68
46
48
47
79
80
11
29
58
73
52
50
39
57
51
84
60
53
13
49
70
71
72
14
78
59
76
40
1
63
88
31
4
6
64
65
89
62
37
2
55
7
5
87
9
8
3
17
18
19
16
23
12
74
20
22
21
15

ART. 395

POS	DESCRIZIONE	DESCRIPTION
01	LATERALE FISSO	FIXED SIDE PANEL
02	COPERCHIO	COVER
03	PIANO INTERMEDIO	INSIDE BAFFLE
04	CIRCUITO MISURA	MEASURE CIRCUIT
05	AUTOTRASFORMATORE	AUTOTRASFORMER
06	CIRCUITO ALIMENTATORE	SUPPLY CIRCUIT
07	TRASFORMATORE	TRANSFORMER
08	INTERRUTTORE	SWITCH
09	PROTEZIONE COMMUTATORE	SWITCH PROTECTION
10	PANNELLO POSTERIORE	BACK PANEL
11	APPOGGIO STAMPATO	REST
12	CORNICE ESTERNA	FRAME
13	PANNELLO ALETTATO	FINNED PANEL
14	GUIDA SCHEDA HF	HF BOARD SUPPORT
15	CAVO RETE	POWER CORD
16	PRESSACAVO	STRAIN RELIEF
17	RACCORDO	FITTING
18	ELETTROVALVOLA	SOLENOID VALVE
19A	RACCORDO	FITTING
19B	RACCORDO	FITTING
20	CONNESSIONE PRESSOSTATO	PRESSURE SWITCH CONNECTION
21	PRESA	SOCKET
22	CONNESSIONE	CONNECTION
23	MOTOVENTOLA	MOTOR FAN
24	SUPPORTO MOTOVENTOLA	FAN SUPPORT
25	ISOLAMENTO DISSIPATORE	HEATSINK INSULATION
26	DISSIPATORE	HEATSINK
27	SUPPORTO CENTRALE	CENTRAL SUPPORT
28	CORNICE	FRAME
29	ISOLAMENTO	INSULATION
30	DIODO	DIODE
31	SUPPORTO	SUPPORT
32	CAVALLOTTO	JUMPER
33	CAVALLOTTO	JUMPER
34	CAVALLOTTO	JUMPER

POS	DESCRIZIONE	DESCRIPTION
35	TRASDUTTORE	TRANSDUCER
36	CAVALLOTTO	JUMPER
37	SUPPORTO CIRCUITO	CIRCUIT BOARD SUPPORT
38	IGBT	IGBT
39	SUPPORTO MANICO	HANDLE SUPPORT
40	CORNICE	FRAME
41	SUPPORTO	SUPPORT
42	CIRCUITO AC-DC	AC-DC CIRCUIT
43	GRUPPO INDUTTORE ORIZZONTALE	HORIZONTAL CHOKE UNIT
44	TRASFORMATORE	TRANSFORMER
45	TRASFORMATORE HF	HF TRANSFORMER
46	FONDO GENERATORE	BOTTOM
47	PANNELLO ANTERIORE	FRONT PANEL
48	CIRCUITO CONNETTORE	CONNECTOR CIRCUIT
49	CORNICE	FRAME
50	RACCORDO	FITTING
51	TAPPO CONNETTORE	CAP
52	INNESTO FEMMINA	SOCKET
53	PROTEZIONE CONNESSIONE	CONNECTION PROTECTION
54	RADDRIZZATORE	RECTIFIER
55	GOLFARE	EYEBOLTS
56	CAVALLOTTO	JUMPER
57	CIRCUITO PANNELLO	PANEL CIRCUIT
58	CIRCUITO H.F.	HF CIRCUIT
59	PROTEZIONE SCHEDA	CIRCUIT PROTECTION
60	MANOPOLA	KNOB
61	CIRCUITO FILTRO	FILTER CIRCUIT
62	CIRCUITO CONTROLLO	CONTROL CIRCUIT
63	CIRCUITO DI POTENZA	POWER CIRCUIT
64	GRUPPO RESISTORI	RESISTORS GROUP
65	CORNICE	FRAME
66	SUPPORTO CENTRALE	CENTRAL SUPPORT
67	DISSIPATORE	HEATSINK
68	IMPEDENZA	CHOKE
69	TAPPO	CAP

La richiesta di parti di ricambio deve indicare sempre:
numero di articolo, matricola e data di acquisto della macchina,
posizione e quantità del ricambio.

The request for spare parts must always specify:
article reference, serial number and purchase date of the power source,
position and quantity of the spare part.

ART. 395

POS	DESCRIZIONE	DESCRIPTION
70	RINFORZO MANICO	HANDLE REINFORCEMENT
71	MANIGLIA	HANDLE
72	PANNELLO CHIUSURA	CLOSING PANEL
73	CORNICE	FRAME
74	CONNETTORE	CONNECTOR
75	CONVOGLIATORE	CONVEYOR
76	CONNESSIONE	CONNECTION
77	DISSIPATORE	HEATSINK
78	COPERCHIO	COVER
79	RACCORDO	FITTING
80	RACCORDO	FITTING
81	SUPPORTO	SUPPORT
82	ISOLAMENTO	INSULATION

POS	DESCRIZIONE	DESCRIPTION
83	SUPPORTO SCHEDA	CIRCUIT SUPPORT
84	SUPPORTO SCHEDA	CIRCUIT SUPPORT
85	ISOLAMENTO	INSULATION
86	CAVALLOTTO	JUMPER
87	CIRCUITO PRECARICA	PRECHARGE CIRCUIT
88	SUPPORTO	SUPPORT
89	GRUPPO INDUTTORE VERTICALE	VERTICAL CHOKE UNIT
90	ISOLAMENTO	INSULATION
91	DISTANZIALE	SPACER
92	SUPPORTO TRASDUTTORE	TRANSDUCER SUPPORT
	CARRELLO DI TRASPORTO	TRANSPORT CART
	GRUPPO DI RAFFREDAMENTO	COOLING UNIT

La richiesta di parti di ricambio deve indicare sempre:
numero di articolo, matricola e data di acquisto della macchina,
posizione e quantità del ricambio.

The request for spare parts must always specify:
article reference, serial number and purchase date of the power source,
position and quantity of the spare part.

CARRELLO DI TRASPORTO - TRANSPORT CART

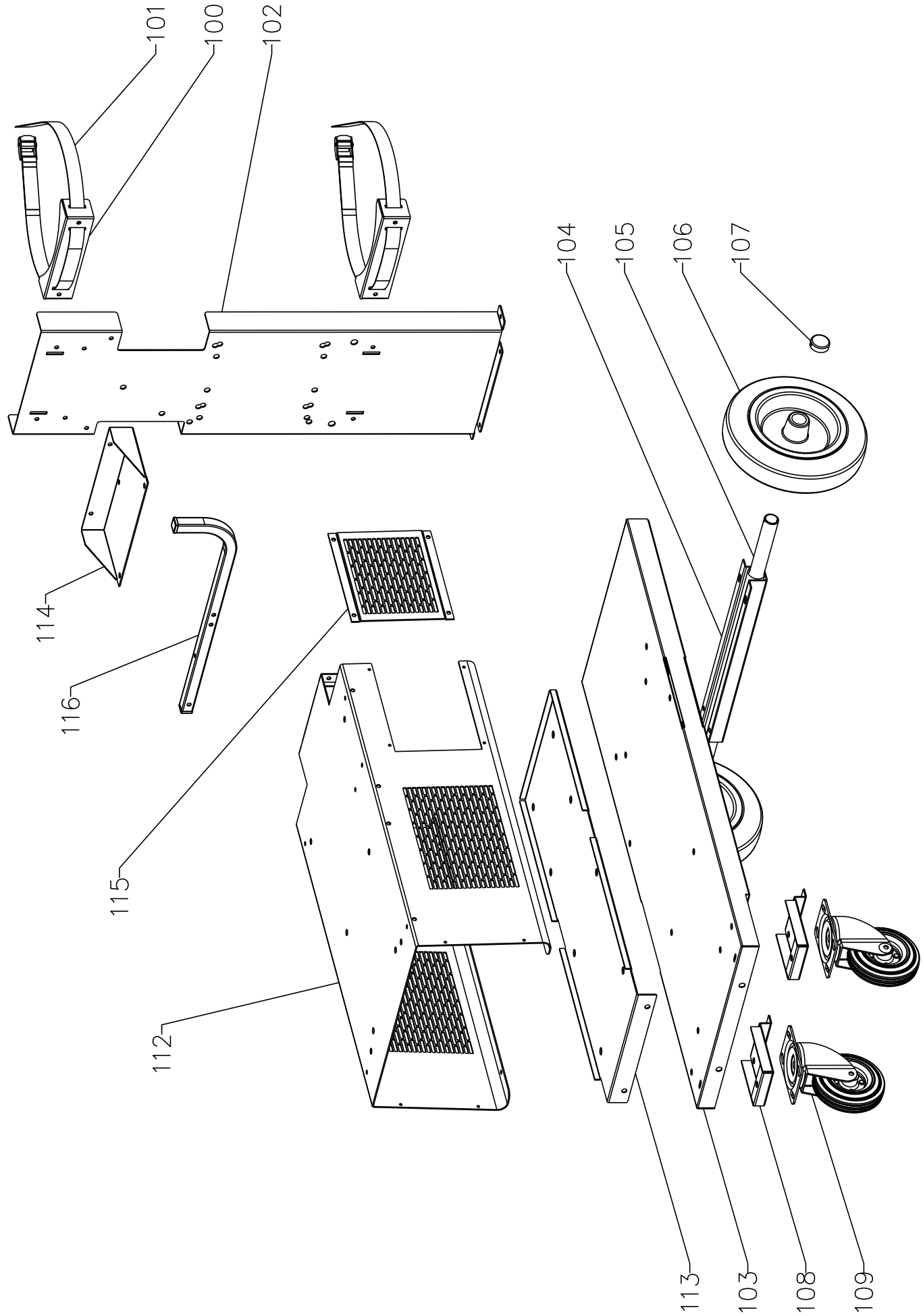

CARRELLO DI TRASPORTO - TRANSPORT CART

POS	DESCRIZIONE	DESCRIPTION
100	APPOGGIO BOMBOLA	GAS CYLINDER SUPPORT
101	CINGHIA + FIBBIA	BELT
102	SUPPORTO BOMBOLA	GAS CYLINDER SUPPORT
103	FONDO CARRELLO	TROLLEY BOTTOM
104	SUPPORTO ASSALE	AXLE SUPPORT
105	ASSALE	AXLE
106	RUOTA FISSA	FIXED WHEEL
107	TAPPO	CAP
108	SUPPORTO RUOTE	WHEELS BRACKET

POS	DESCRIZIONE	DESCRIPTION
109	RUOTA PIROETTANTE	SWIVELING WHEEL
112	SUPPORTO GENERATORE	POWER SOURCE SUPPORT
113	SUPPORTO GRUPPO RAFFREDDAMENTO	COOLING GROUP SUPPORT
114	ATTACCO SUPPORTO BOMBOLA	ATTACK BOTTLE SUPPORT
115	PANNELLO CHIUSURA	CLOSING PANEL
116	SUPPORTO CAVI	CABLES SUPPORT

La richiesta di parti di ricambio deve indicare sempre:
numero di articolo, matricola e data di acquisto della macchina,
posizione e quantità del ricambio.

The request for spare parts must always specify:
article reference, serial number and purchase date of the power source,
position and quantity of the spare part.

GRUPPO DI RAFFREDAMENTO - COOLING UNIT

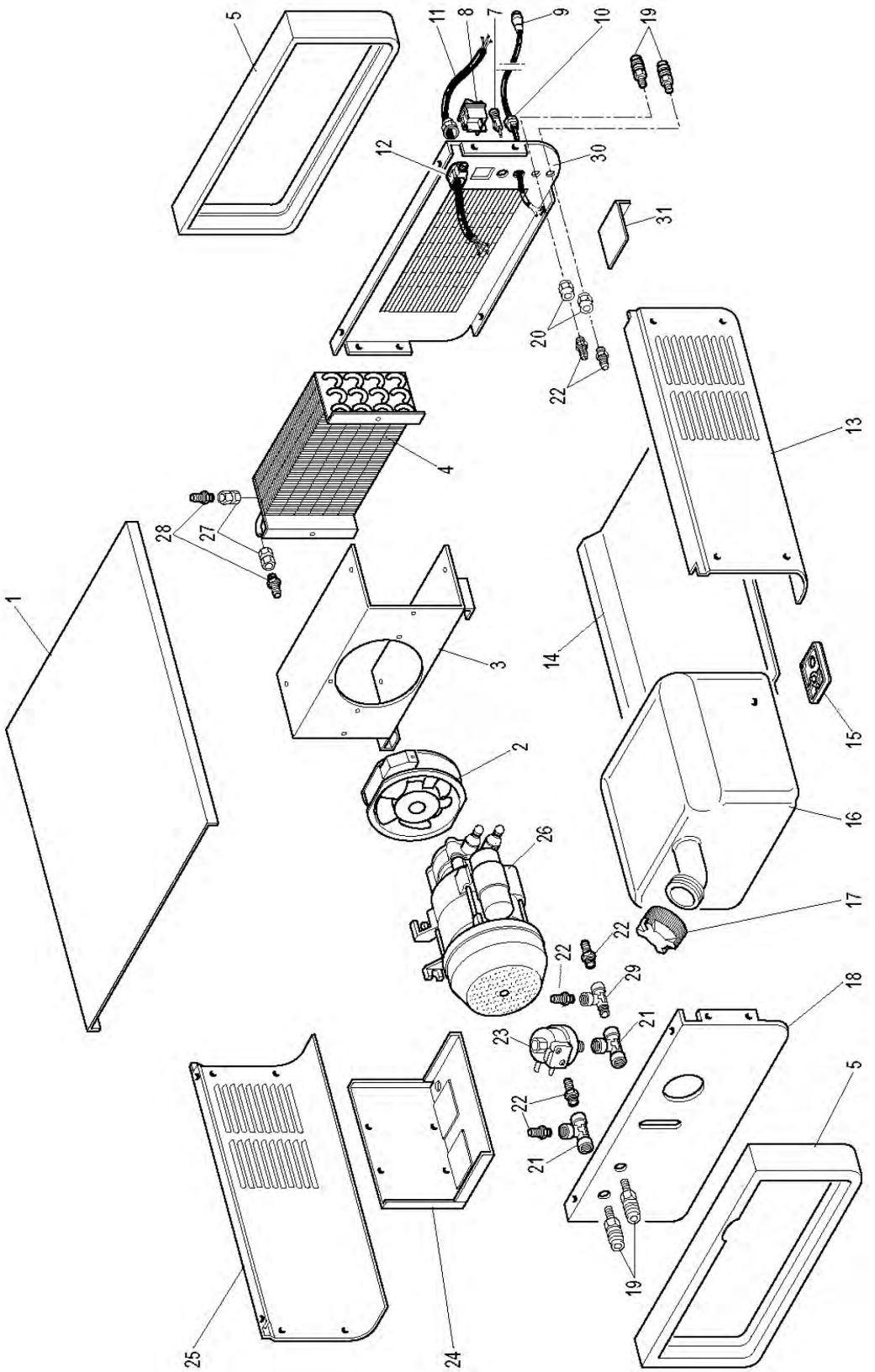

GRUPPO DI RAFFREDAMENTO - COOLING UNIT

POS	DESCRIZIONE	DESCRIPTION
01	COPERCHIO	COVER
02	MOTOVENTILATORE	MOTOR FAN
03	SUPPORTO	SUPPORT
04	RADIATORE	RADIATOR
05	CORNICE	FRAME
07	CONNESSIONE	CONNECTION
08	INTERRUTTORE	SWITCH
09	CONNETTORE	CONNECTOR
10	PRESSACAVO	STRAIN RELIEF
11	CAVO RETE	MAINS CABLE
12	PRESSACAVO	STRAIN RELIEF
13	LATERALE DX	RIGHT SIDE PANEL
14	FONDO	BOTTOM
15	APPOGGIO	REST
16	SERBATOIO	TANK

POS	DESCRIZIONE	DESCRIPTION
17	TAPPO	PLUG
18	PANNELLO ANTERIORE	FRONT PANEL
19	RACCORDO RAPIDO	RAPID FITTING
20	RACCORDO	FITTING
21	RACCORDO	FITTING
22	RACCORDO	FITTING
23	PRESSOSTATO	PRESSURE SWITCH
24	SUPPORTO MOTORE	MOTOR SUPPORT
25	LATERALE	SIDE PANEL
26	ELETTROPOMPA	MOTOR PUMP
27	RACCORDO	FITTING
28	RACCORDO	FITTING
29	RACCORDO	FITTING
30	PANNELLO POSTERIORE	BACK PANEL
31	PROTEZIONE TUBI ACQUA	WATER PIPES PROTECTION

La richiesta di parti di ricambio deve indicare sempre:
numero di articolo, matricola e data di acquisto della macchina,
posizione e quantità del ricambio.

The request for spare parts must always specify:
article reference, serial number and purchase date of the power source,
position and quantity of the spare part.

CEBORA S.p.A - Via Andrea Costa, 24 - 40057 Cadriano di Granarolo - BOLOGNA - Italy
Tel. +39.051.765.000 - Fax. +39.051.765.222
www.cebora.it - e-mail: cebora@cebora.it