CEBORA
welding&cutting

*Allegato* **SCHEMI ELETTRICI E LISTA RICAMBI**
*Annex* **WIRING DIAGRAMS AND SPARE PARTS**

# ART. 374

QUESTA PARTE È DESTINATA ESCLUSIVAMENTE AL PERSONALE QUALIFICATO.
THIS PART IS INTENDED SOLELY FOR QUALIFIED PERSONNEL.
DIESER TEIL IST AUSSCHLIESSLICH FÜR DAS FACHPERSONAL BESTIMMT.
CETTE PARTIE EST DESTINEE EXCLUSIVEMENT AU PERSONNEL QUALIFIE.
ESTA PARTE ESTÁ DESTINADA EXCLUSIVAMENTE AL PERSONAL CUALIFICADO.
ESTA PARTE È DEDICADA EXCLUSIVAMENTE AO PESSOAL QUALIFICADO.
TÄMÄ OSA ON TARKOITETTU AINOASTAAN AMMATTITAITOISELLE HENKILÖKUNNALLE.
DETTE AFSNIT HENVENDER SIG UDELUKKENDE TIL KVALIFICERET PERSONALE.
DIT DEEL IS UITSLUITEND BESTEMD VOOR BEVOEGD PERSONEEL.
DENNA DEL ÄR ENDAST AVSEDD FÖR KVALIFICERAD PERSONAL.
ΑΥΤΟ ΤΟ ΤΜΗΜΑ ΠΡΟΟΡΙΖΕΤΑΙ ΑΠΟΚΛΕΙΣΤΙΚΑ ΓΙΑ ΤΟ ΕΙΔΙΚΕΥΜΕΝΟ ΠΡΟΣΩΠΙΚΟ.

| CODIFICA COLORI CABLAGGIO ELETTRICO | | WIRING DIAGRAM COLOUR CODE |
|---|---|---|
| A | NERO | BLACK |
| B | ROSSO | RED |
| C | GRIGIO | GREY |
| D | BIANCO | WHITE |
| E | VERDE | GREEN |
| F | VIOLA | PURPLE |
| G | GIALLO | YELLOW |
| H | BLU | BLUE |
| K | MARRONE | BROWN |
| J | ARANCIO | ORANGE |
| I | ROSA | PINK |

| CODIFICA COLORI CABLAGGIO ELETTRICO | | WIRING DIAGRAM COLOUR CODE |
|---|---|---|
| L | ROSA-NERO | PINK-BLACK |
| M | GRIGIO-VIOLA | GREY-PURPLE |
| N | BIANCO-VIOLA | WHITE-PURPLE |
| O | BIANCO-NERO | WHITE-BLACK |
| P | GRIGIO-BLU | GREY-BLUE |
| Q | BIANCO-ROSSO | WHITE-RED |
| R | GRIGIO-ROSSO | GREY-RED |
| S | BIANCO-BLU | WHITE-BLUE |
| T | NERO-BLU | BLACK-BLUE |
| U | GIALLO-VERDE | YELLOW-GREEN |
| V | AZZURRO | LIGHT BLUE |

ART. 374

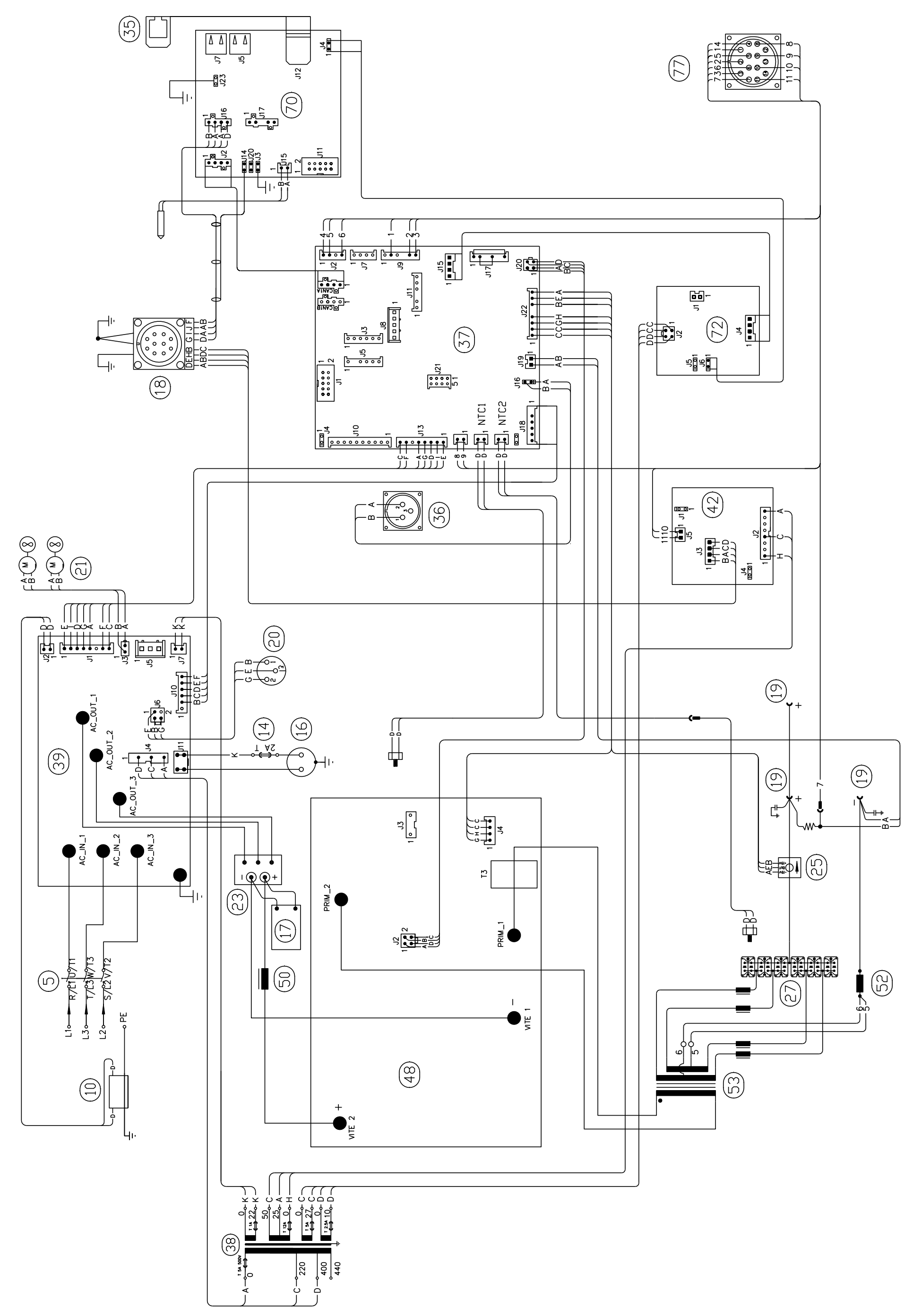
35
70
77
18
37
72
36
42
21
20
39
14
16
19
25
23
17
50
27
52
53
5
10
48
38
AC_OUT_1
AC_OUT_2
AC_OUT_3
AC_IN_1
AC_IN_2
AC_IN_3
PRIM_2
PRIM_1
VITE 1
VITE 2
NTC1
NTC2
L1
L3
L2
PE

ART. 374

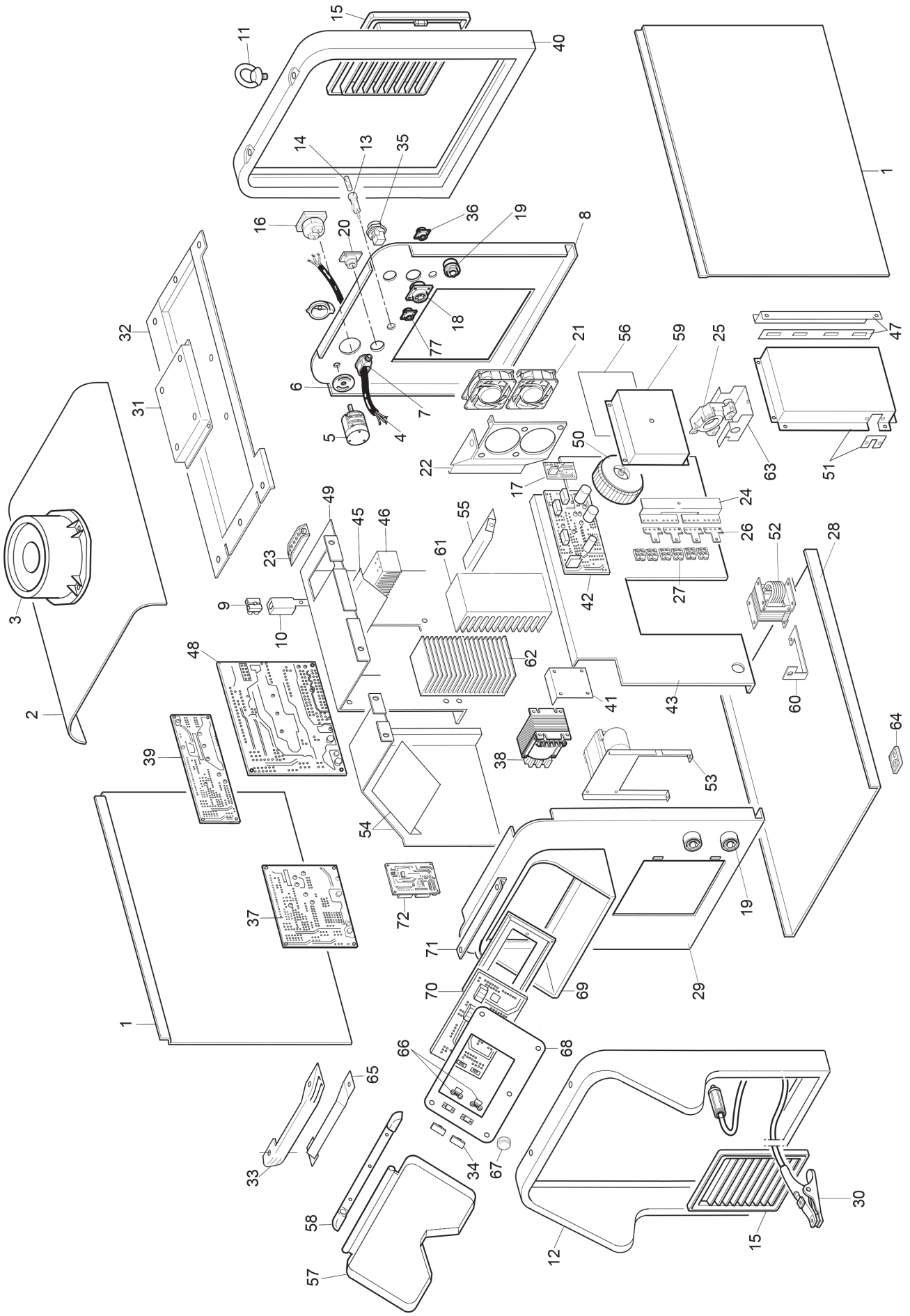
15
11
40
14
13
35
1
16
20
36
19
8
32
18
77
21
56
59
25
47
31
6
7
5
4
22
50
17
63
51
24
49
45
46
55
26
52
28
23
61
42
27
3
9
10
62
48
41
43
60
2
39
38
53
64
54
37
72
19
71
29
70
69
1
66
68
65
33
34
67
30
58
12
15
57

**ART. 374**

| POS | DESCRIZIONE | DESCRIPTION |
|---|---|---|
| 01 | LATERALE FISSO | FIXED SIDE PANEL |
| 02 | COPERCHIO | COVER |
| 03 | SUPPORTO GIREVOLE FEMMINA | LOWER SWIVELLING SUPPORT |
| 04 | CAVO RETE | POWER CORD |
| 05 | COMMUTATORE | SWITCH |
| 06 | PROTEZIONE COMMUTATORE | SWITCH PROTECTION |
| 07 | PRESSACAVO | STRAIN RELIEF |
| 08 | PANNELLO POSTERIORE | BACK PANEL |
| 09 | MORSETTIERA | TERMINAL BOARD |
| 10 | GRUPPO SENSORE CORRENTE | CURRENT SENSOR GROUP |
| 11 | GOLFARE | EYEBOLTS |
| 12 | CORNICE | FRAME |
| 13 | CONNESSIONE | CONNECTION |
| 14 | FUSIBILE | FUSE |
| 15 | PANNELLO ALETTATO COMPLETO | FINNED PANEL |
| 16 | PRESA | SOCKET |
| 17 | CIRCUITO FILTRO | FILTER CIRCUIT |
| 18 | CONNESSIONE | CONNECTION |
| 19 | INNESTO FEMMINA | SOCKET |
| 20 | CONNESSIONE PRESSOSTATO | PRESSURE SWITCH CONNECTION |
| 21 | KIT MOTOVENTOLE | MOTOR WITH FAN KIT |
| 22 | RISCONTRO LATERALE ALLUMINIO | LATERAL REACTION |
| 23 | RADDRIZZATORE | RECTIFIER |
| 24 | CAVALLOTTO | JUMPER |
| 25 | TRASDUTTORE LEM | TRANSDUCER |
| 26 | CAVALLOTTO | JUMPER |
| 27 | DIODO | DIODE |
| 28 | FONDO | BOTTOM |
| 29 | PANNELLO ANTERIORE | FRONT PANEL |
| 30 | CAVO MASSA | EARTH CABLE |
| 31 | RINFORZO CARRELLO | REINFORCING CART |
| 32 | RINFORZO COPERCHIO | REINFORCEMENT CART |
| 33 | MANIGLIA | HANDLE |
| 34 | PROTEZIONE | PROTECTION |
| 35 | CONNETTORE | CONNECTOR |

| POS | DESCRIZIONE | DESCRIPTION |
|---|---|---|
| 36 | CONNESSIONE | CONNECTION |
| 37 | CIRCUITO CONTROLLO INVERTER | INVERTER CONTROL CIRCUIT |
| 38 | TRASFORMATORE SERVIZIO | AUXILIARY TRANSFORMER |
| 39 | CIRCUITO DI PRECARICA | PRECHARGE CIRCUIT |
| 40 | CORNICE | FRAME |
| 41 | RINFORZO TRASFORMATORE | REINFORCEMENT TRANSFORMER |
| 42 | CIRCUITO ALIMENTAZIONE MOTORE | SUPPLY MOTOR CIRCUIT |
| 43 | PIANO INTERMEDIO | INSIDE BAFFLE |
| 45 | DEVIATORE SUPERIORE | UPPER COOLING SWITCH |
| 46 | DISSIPATORE RADDRIZZATORE | RADIATOR |
| 47 | SUPPORTO ISOLAMENTO | INSULATION SUPPORT |
| 48 | SCHEDA POTENZA | POWER BOARD |
| 49 | TUNNEL PORTANTE | TUNNEL CARRIER |
| 50 | INDUTTANZA PRIMARIA | PRIMARY INDUCTANCE |
| 51 | PROTEZIONE TRASFORMATORE | TRANSFORMER PROTECTION |
| 52 | IMPEDENZA SECONDARIA | SECONDARY IMPEDANCE |
| 53 | TRASFORMATORE DI POTENZA | POWER TRANSFORMER |
| 54 | CONVOGLIATORE RIVETTATO | riveted conveyor |
| 55 | DEVIATORE INFERIORE | LOWER COOLING SWITCH |
| 56 | ISOLAMENTO | INSULATION |
| 57 | PANNELLO CHIUSURA | CLOSING PANEL |
| 58 | CORNICE | COVER |
| 59 | SUPPORTO | SUPPORT |
| 60 | CAVALLOTTO | JUMPER |
| 61 | DISSIPATORE DIODI | DIODES RADIATOR |
| 62 | DISSIPATORE I.G.B.T. | IGBT RADIATOR |
| 63 | SUPPORTO | SUPPORT |
| 64 | APPOGGIO STAMPATO | REST |
| 65 | RINFORZO MANICO | HANDLE REINFORCEMENT |
| 66 | CONNESSIONE USB | USB CONNECTION |
| 67 | MANOPOLA | KNOB |
| 68 | SUPPORTO SCHEDA | CIRCUIT SUPPORT |
| 69 | CORNICE | FRAME |
| 70 | CIRCUITO PANNELLO LCD | LCD PANEL CIRCUIT |
| 71 | SUPPORTO MANICO | HANDLE SUPPORT |

La richiesta di parti di ricambio deve indicare sempre:
numero di articolo, matricola e data di acquisto della macchina, posizione e quantità del ricambio.

The request for spare parts must always specify:
article reference, serial number and purchase date of the power source, position and quantity of the spare part.

**ART. 374**

| POS | DESCRIZIONE | DESCRIPTION |
|---|---|---|
| 72 | CIRCUITO ALIMENTATORE MASTER | MASTER POWER SUPPLY CIRCUIT |
| 77 | CONNESSIONE | CONNECTION |
| | GRUPPO TRAINAFILO | WIRE FEED UNIT |

| POS | DESCRIZIONE | DESCRIPTION |
|---|---|---|
| | CARRELLO TRAINAFILO | WIRE FEEDER |
| | CARRELLO DI TRASPORTO | TROLLEY |
| | GRUPPO DI RAFFREDAMENTO | COOLING UNIT |

La richiesta di parti di ricambio deve indicare sempre:
numero di articolo, matricola e data di acquisto della macchina, posizione e quantità del ricambio.

The request for spare parts must always specify:
article reference, serial number and purchase date of the power source, position and quantity of the spare part.

CARRELLO TRAINAFILO - WIRE FEEDER

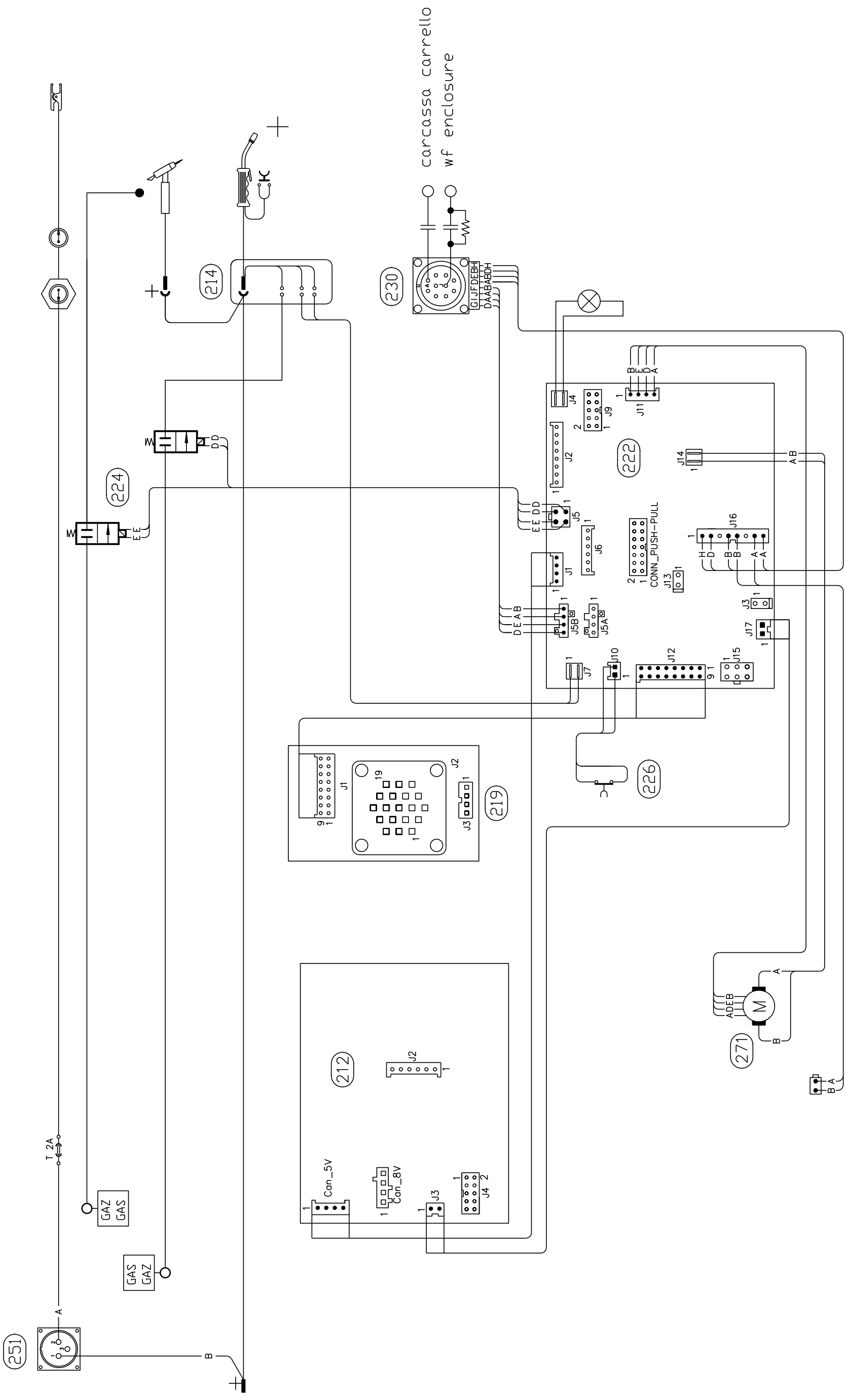

CARRELLO TRAINAFILO - WIRE FEEDER

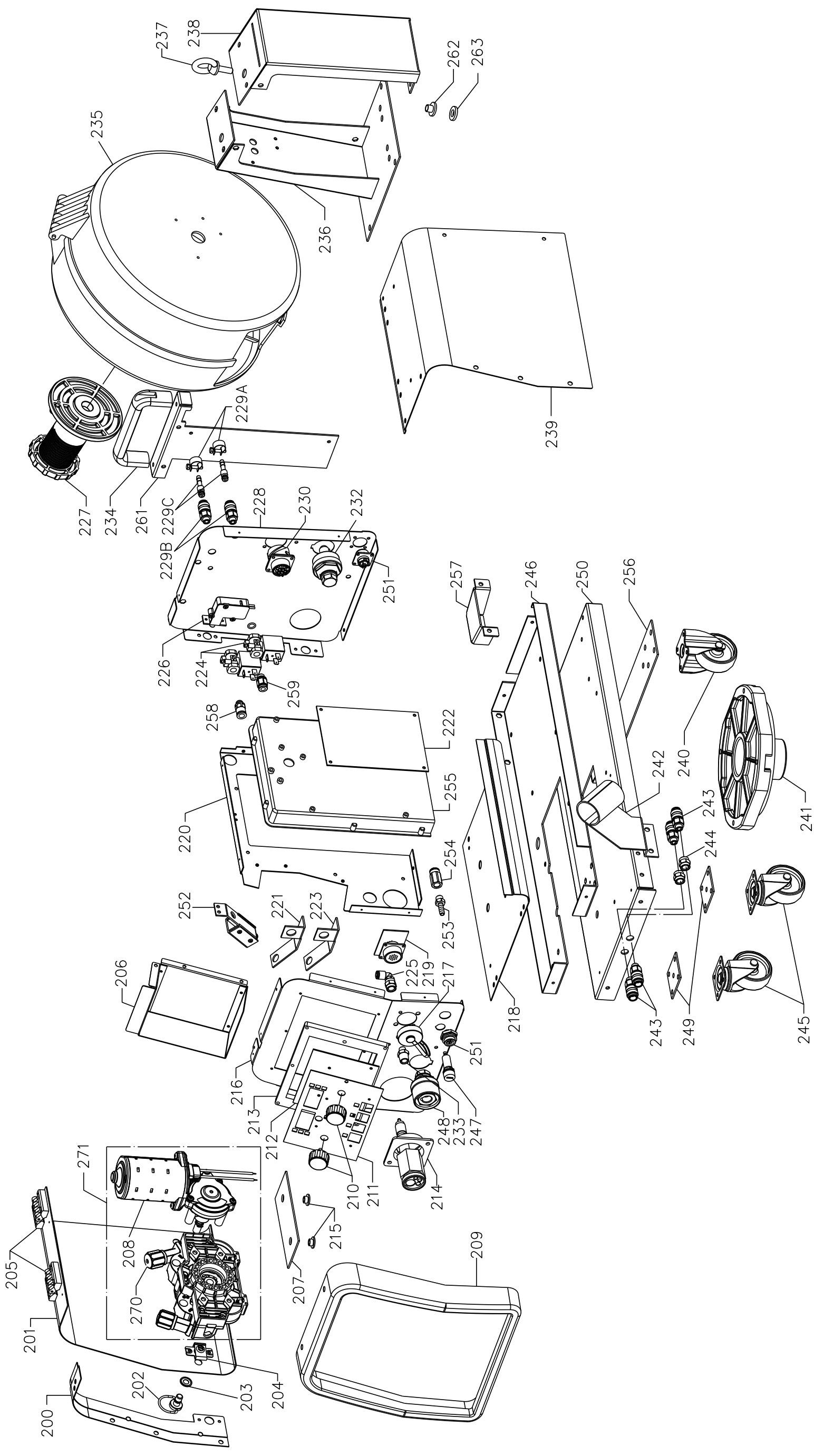

## CARRELLO TRAINAFILO - WIRE FEEDER

| POS | DESCRIZIONE | DESCRIPTION |
|---|---|---|
| 200 | LATERALE SINISTRO | LEFT SIDE PANEL |
| 201 | LATERALE MOBILE | HINGED SIDE PANEL |
| 202 | CHIUSURA MASCHIO | LOCKING DEVICE |
| 203 | ROSETTA | WASHER |
| 204 | BLOCCAGGIO | LOCKING DEVICE |
| 205 | CERNIERA | HINGE |
| 206 | PROTEZIONE | PROTECTION |
| 207 | ISOLAMENTO | INSULATION |
| 208 | MOTORE | MOTOR |
| 209 | CORNICE ESTERNA | FRAME |
| 210 | MANOPOLA | KNOB |
| 211 | SUPPORTO CIRCUITO | CIRCUIT BOARD SUPPORT |
| 212 | CIRCUITO PANNELLO | PANEL CIRCUIT |
| 213 | CORNICE ESTERNA | FRAME |
| 214 | CORPO ADATTATORE | ADAPTOR BODY |
| 215 | BOCCOLA | BUSH |
| 216 | PANNELLO ANTERIORE | FRONT PANEL |
| 217 | TAPPO CONNETTORE | CAP |
| 218 | FONDO | BOTTOM |
| 219 | CIRCUITO CONNETTORE | CONNECTOR CIRCUIT |
| 220 | PIANO INTERMEDIO | INSIDE BAFFLE |
| 221 | CAVALLOTTO | JUMPER |
| 222 | CIRCUITO CONTROLLO | CONTROL CIRCUIT |
| 223 | CAVALLOTTO | JUMPER |
| 224 | ELETTROVALVOLA | SOLENOID VALVE |
| 225 | RACCORDO | FITTING |
| 226 | PULSANTE DI SICUREZZA | SECURITY SWITCH |
| 227 | PORTA BOBINA | COIL SUPPORT |
| 228 | PANNELLO POSTERIORE | BACK PANEL |
| 229A | FASCETTA | COLLAR |
| 229B | RACCORDO ACQUA | WATER FITTING |
| 229C | RACCORDO | FITTING |
| 230 | CONNESSIONE | CONNECTION |

| POS | DESCRIZIONE | DESCRIPTION |
|---|---|---|
| 232 | GIFAS | WANDER PLUG |
| 233 | RACCORDO | FITTING |
| 234 | MANIGLIA | HANDLE |
| 235 | COPERTURA | COVER |
| 236 | SUPPORTO BOBINA | COIL SUPPORT |
| 237 | GOLFARE | EYEBOLTS |
| 238 | RINFORZO | REINFORCEMENT |
| 239 | LATERALE DESTRO | RIGHT SIDE PANEL |
| 240 | RUOTA FISSA | FIXED WHEEL |
| 241 | SUPP. GIREVOLE MASCHIO | UPPER SWIVELLING SUPPORT |
| 242 | SUPPORTO TORCIA | TORCH SUPPORT |
| 243 | RACCORDO ACQUA | WATER FITTING |
| 244 | RACCORDO | FITTING |
| 245 | RUOTA PIROETTANTE | SWIVELING WHEEL |
| 246 | FONDO | BOTTOM |
| 247 | CONNESSIONE | CONNECTION |
| 248 | INNESTO FEMMINA | SOCKET |
| 249 | SUPPORTO RUOTE | WHEEL SUPPORT |
| 250 | RINFORZO FONDO | REINFORCEMENT |
| 251 | CONNESSIONE | CONNECTION |
| 252 | KIT SUPPORTO | SUPPORT KIT |
| 253 | RACCORDO | FITTING |
| 254 | RACCORDO | FITTING |
| 255 | PROTEZIONE MOTORE | MOTOR PROTECTION |
| 256 | SUPPORTO RUOTE | WHEELS BRACKET |
| 257 | RINFORZO | REINFORCEMENT |
| 258 | RACCORDO | FITTING |
| 259 | RACCORDO | FITTING |
| 261 | SUPPORTO MANICO | HANDLE SUPPORT |
| 262 | BOCCOLA | BUSH |
| 263 | BOCCOLA | BUSH |
| 270 | GRUPPO GUIDAFILO | WIRE GUIDE GROUP |
| 271 | GRUPPO TRAINAFILO | WIRE FEED UNIT |

La richiesta di parti di ricambio deve indicare sempre:
numero di articolo, matricola e data di acquisto della macchina, posizione e quantità del ricambio.

The request for spare parts must always specify:
article reference, serial number and purchase date of the power source, position and quantity of the spare part.

GRUPPO TRAINAFILO - WIRE FEED UNIT

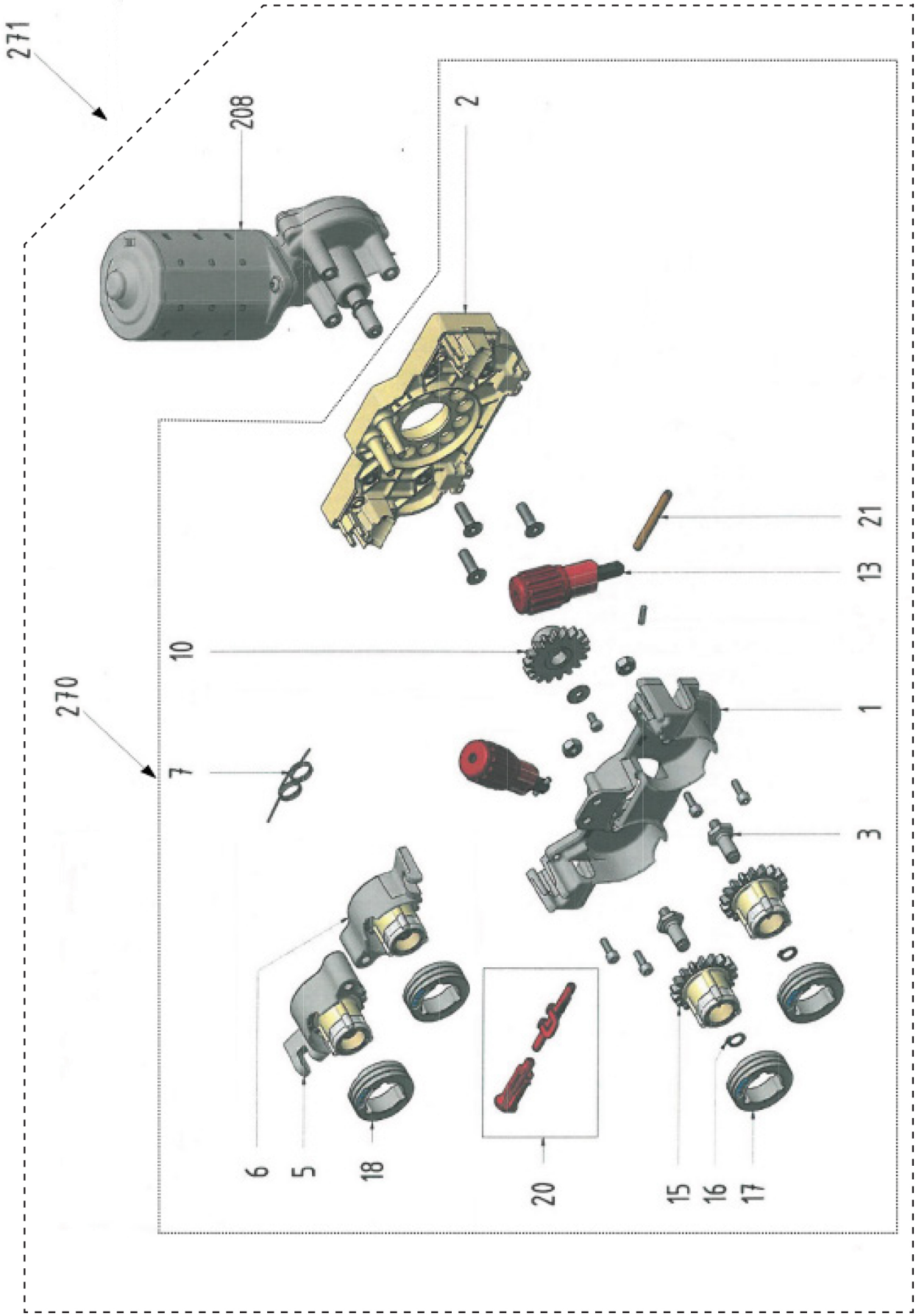

## GRUPPO TRAINAFILO - WIRE FEED UNIT

| POS | DESCRIZIONE | DESCRIPTION |
|---|---|---|
| 001 | CARTER | CARTER |
| 002 | ISOLAMENTO | INSULATION |
| 003 | PERNO INGRANAGGIO | HINGE GEAR |
| 005 | BRACCETTO SX | ARM SX |
| 006 | BRACCETTO DX | ARM DX |
| 007 | MOLLA | SPRING |
| 010 | INGRANAGGIO DENTATO | TOOTH GEAR |
| 013 | BLOCCAGGIO GRADUATO | ADJUSTMENT KNOB |
| 015 | INGRANAGGIO DENTATO | TOOTH GEAR |
| 016 | ANELLO SEGER | SEGER |
| 017A | RULLO 0,8+1,0 HARD | ROLLER 0.8 + 1.0 HARD |
| 017B | RULLO 1,2+1,6 HARD | ROLLER 1,2+1,6 HARD |
| 017C | RULLO 0,8+1,0 ALL. | ROLLER 0.8 + 1.0 ALL. |
| 017D | RULLO 1,2+1,6 ALL. | ROLLER 1,2+1,6 ALL. |
| 017E | RULLO 1,2+1,6 FLUX | ROLLER 1,2+1,6 FLUX |
| 017F | RULLO 0,9+1,1 ALL. | ROLLER 0,9+1,1 ALL. |
| 017G | RULLO TRA.0,6+0,8 HARD WIRE | ROLLER 0,6+0,8 HARD WIRE |

| POS | DESCRIZIONE | DESCRIPTION |
|---|---|---|
| 018A | RULLO 0,8+1,0 HARD WIRE FLAT | ROLLER 0,8+1,0 HARD WIRE FLAT |
| 018B | RULLO 1,2+1,6 HARD WIRE FLAT | ROLLER 1,2+1,6 HARD WIRE FLAT |
| 018C | RULLO 0,8+1,0 ALL. | ROLLER 0.8 + 1.0 ALL. |
| 018D | RULLO 1,2+1,6 ALL. | ROLLER 1,2+1,6 ALL. |
| 018E | RULLO 1,2+1,6 FLUX | ROLLER 1,2+1,6 FLUX |
| 018F | RULLO 0,9+1,1 ALL. | ROLLER 0,9+1,1 ALL. |
| 018G | RULLO 1,6+2,4 FLUX WIRE | ROLLER 1,6+2,4 FLUX WIRE |
| 018H | RULLO 0,6+0,8 HARD WIRE | ROLLER 0,6+0,8 HARD WIRE |
| 020A | GUIDAFILO ROSSO 1.8-2.8 D. | RED GUIDES 1.8-2.8 D. |
| 020B | GUIDAFILO BLU 0.6-1.6 D. | BLU GUIDES 0.6-1.6 D. |
| 021 | CANNETTA GUIDAFILO | WIRE INLET GUIDE |
| 208 | MOTORE | MOTOR |
| 270 | GRUPPO GUIDAFILO | WIRE GUIDE GROUP |
| 271 | GRUPPO TRAINAFILO | WIRE FEED UNIT |
| | | |
| | | |
| | | |

La richiesta di parti di ricambio deve indicare sempre:
numero di articolo, matricola e data di acquisto della macchina,
posizione e quantità del ricambio.

The request for spare parts must always specify:
article reference, serial number and purchase date of the power source,
position and quantity of the spare part.

CARRELLO DI TRASPORTO - TROLLEY

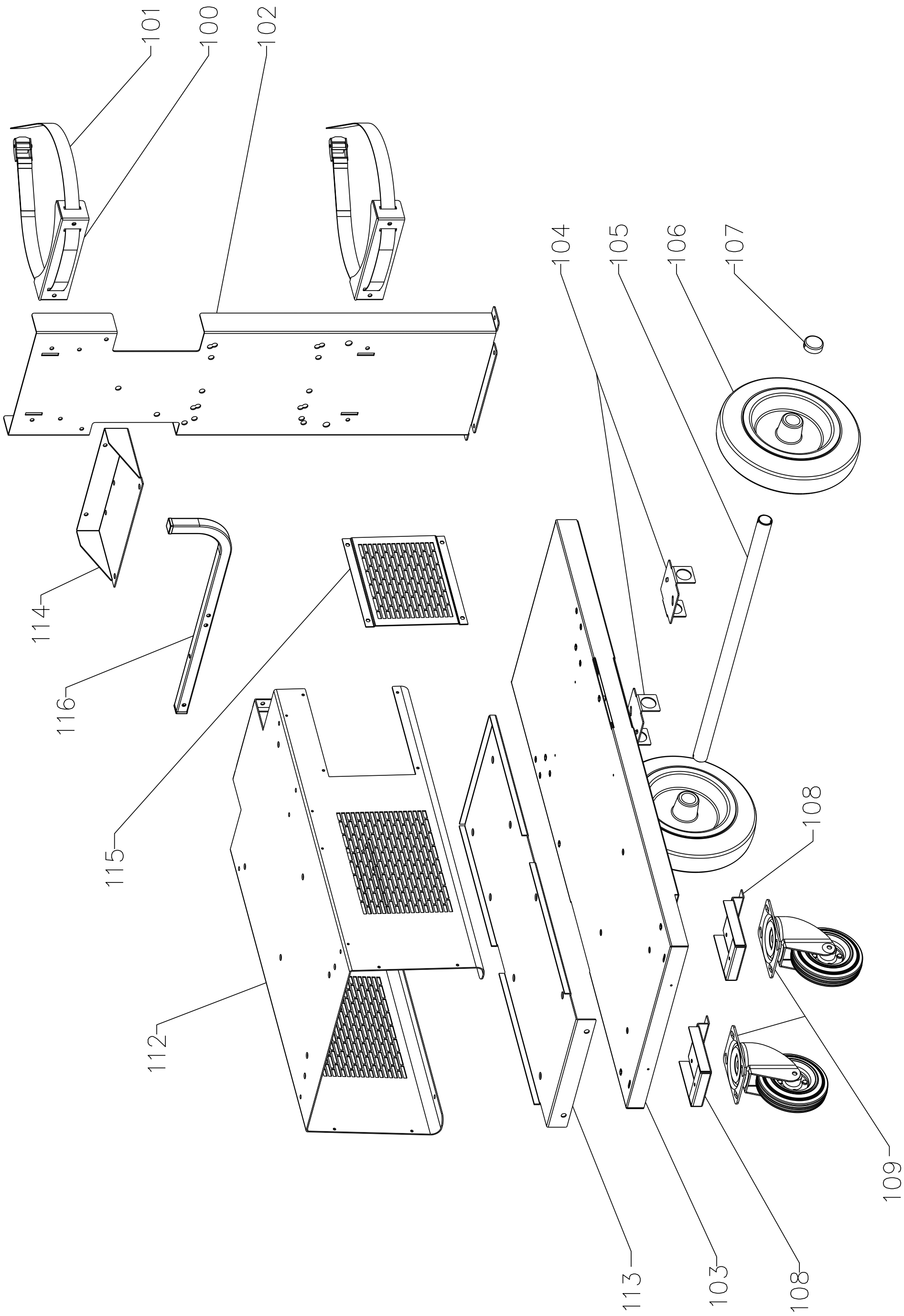

## CARRELLO DI TRASPORTO - TROLLEY

| POS | DESCRIZIONE | DESCRIPTION |
|---|---|---|
| 100 | APPOGGIO BOMBOLA | GAS CYLINDER SUPPORT |
| 101 | CINGHIA + FIBBIA | BELT |
| 102 | SUPPORTO BOMBOLA | GAS CYLINDER SUPPORT |
| 103 | FONDO CARRELLO | TROLLEY BOTTOM |
| 104 | SUPPORTO ASSALE | AXLE SUPPORT |
| 105 | ASSALE | AXLE |
| 106 | RUOTA FISSA | FIXED WHEEL |
| 107 | TAPPO | CAP |
| 108 | SUPPORTO RUOTE | WHEELS BRACKET |

| POS | DESCRIZIONE | DESCRIPTION |
|---|---|---|
| 109 | RUOTA PIROETTANTE | SWIVELING WHEEL |
| 112 | SUPPORTO GENERATORE | POWER SOURCE SUPPORT |
| 113 | SUPPORTO GRUPPO RAFFREDDAMENTO | COOLING GROUP SUPPORT |
| 114 | ATTACCO SUPPORTO BOMBOLA | ATTACK BOTTLE SUPPORT |
| 115 | PANNELLO CHIUSURA | CLOSING PANEL |
| 116 | SUPPORTO CAVI | CABLES SUPPORT |
| | | |
| | | |
| | | |

La richiesta di parti di ricambio deve indicare sempre:
numero di articolo, matricola e data di acquisto della macchina,
posizione e quantità del ricambio.

The request for spare parts must always specify:
article reference, serial number and purchase date of the power source,
position and quantity of the spare part.

GRUPPO DI RAFFREDAMENTO - COOLING UNIT

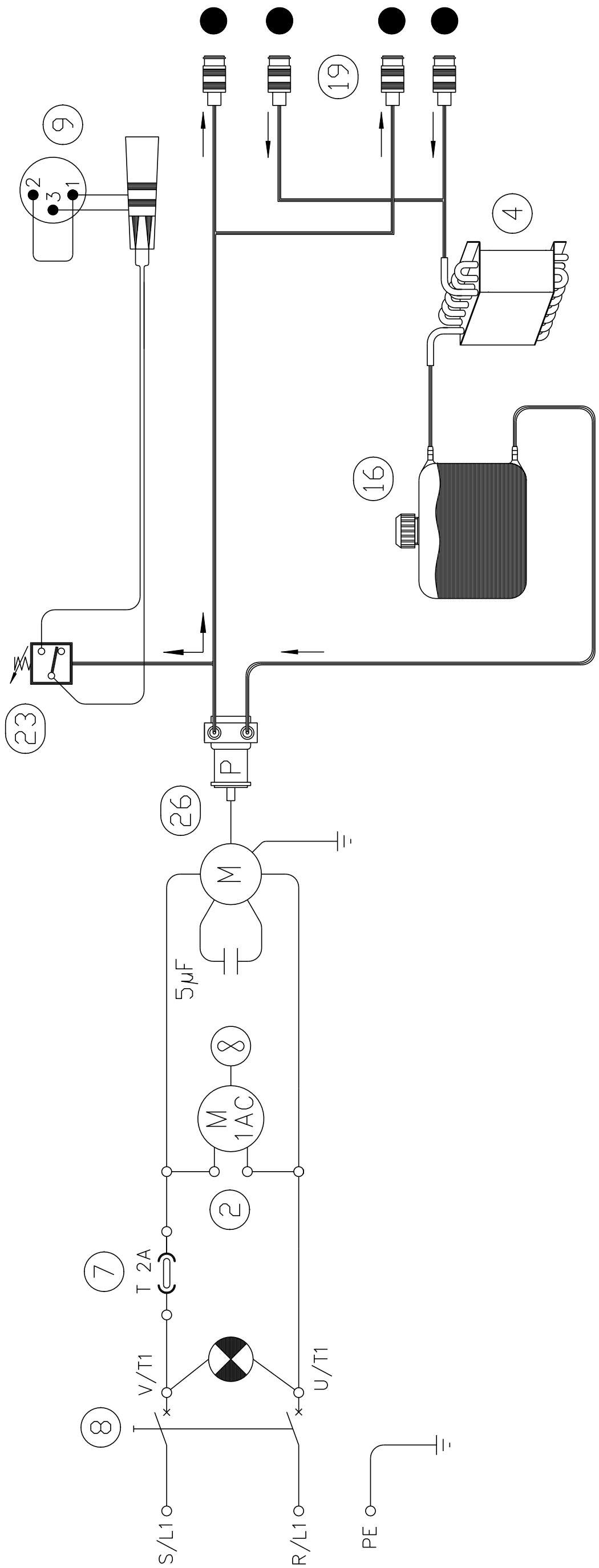

GRUPPO DI RAFFREDAMENTO - COOLING UNIT

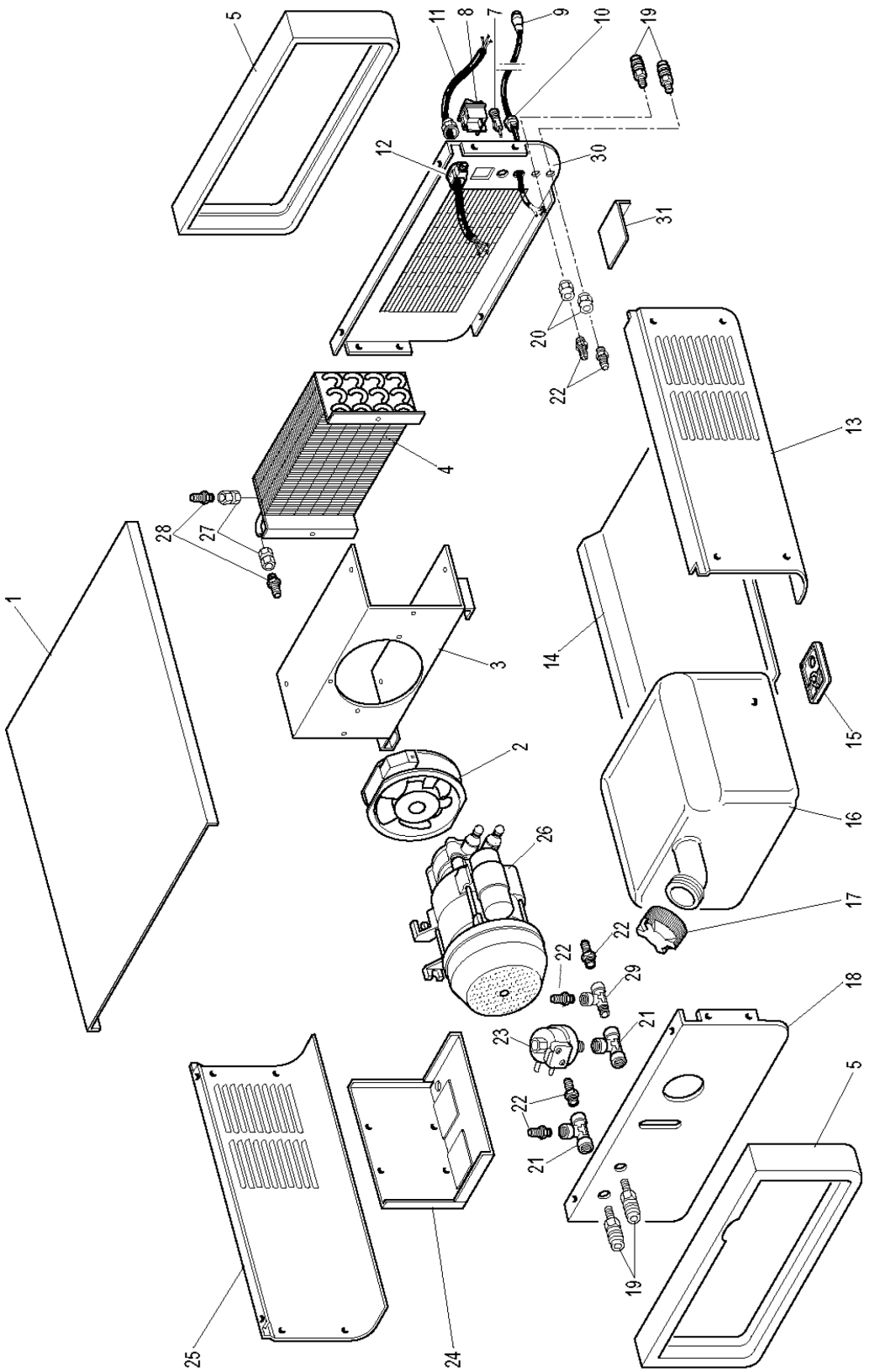

## GRUPPO DI RAFFREDAMENTO - COOLING UNIT

| POS | DESCRIZIONE | DESCRIPTION |
|---|---|---|
| 01 | COPERCHIO | COVER |
| 02 | MOTOVENTILATORE | MOTOR FAN |
| 03 | SUPPORTO | SUPPORT |
| 04 | RADIATORE | RADIATOR |
| 05 | CORNICE | FRAME |
| 07 | CABLAGGIO PORTA FUSIBILE | FUSE HOLDER WIRING |
| 08 | INTERRUTTORE | SWITCH |
| 09 | CONNETTORE | CONNECTOR |
| 10 | PRESSACAVO | STRAIN RELIEF |
| 11 | CAVO RETE | MAINS CABLE |
| 12 | PRESSACAVO | STRAIN RELIEF |
| 13 | LATERALE DX | RIGHT SIDE PANEL |
| 14 | FONDO | BOTTOM |
| 15 | APPOGGIO | REST |
| 16 | SERBATOIO | TANK |

| POS | DESCRIZIONE | DESCRIPTION |
|---|---|---|
| 17 | TAPPO | PLUG |
| 18 | PANNELLO ANTERIORE | FRONT PANEL |
| 19 | RACCORDO RAPIDO | RAPID FITTING |
| 20 | RACCORDO | FITTING |
| 21 | RACCORDO | FITTING |
| 22 | RACCORDO | FITTING |
| 23 | PRESSOSTATO | PRESSURE SWITCH |
| 24 | SUPPORTO MOTORE | MOTOR SUPPORT |
| 25 | LATERALE | SIDE PANEL |
| 26 | MOTORE | MOTOR |
| 27 | RACCORDO | FITTING |
| 28 | RACCORDO | FITTING |
| 29 | RACCORDO | FITTING |
| 30 | PANNELLO POSTERIORE | BACK PANEL |
| 31 | PROTEZIONE TUBI ACQUA | WATER PIPES PROTECTION |

La richiesta di parti di ricambio deve indicare sempre:
numero di articolo, matricola e data di acquisto della macchina,
posizione e quantità del ricambio.

The request for spare parts must always specify:
article reference, serial number and purchase date of the power source,
position and quantity of the spare part.

**CEBORA S.p.A** - Via Andrea Costa, 24 - 40057 Cadriano di Granarolo - BOLOGNA - Italy
Tel. +39.051.765.000 - Fax. +39.051.765.222
www.cebora.it - e-mail: cebora@cebora.it