CEBORA
welding&cutting

Allegato **SCHEMI ELETTRICI E LISTA RICAMBI**
Annex **WIRING DIAGRAMS AND SPARE PARTS**

ART. 344

QUESTA PARTE È DESTINATA ESCLUSIVAMENTE AL PERSONALE QUALIFICATO.
THIS PART IS INTENDED SOLELY FOR QUALIFIED PERSONNEL.
DIESER TEIL IST AUSSCHLIESSLICH FÜR DAS FACHPERSONAL BESTIMMT.
CETTE PARTIE EST DESTINEE EXCLUSIVEMENT AU PERSONNEL QUALIFIE.
ESTA PARTE ESTÁ DESTINADA EXCLUSIVAMENTE AL PERSONAL CUALIFICADO.
ESTA PARTE È DEDICADA EXCLUSIVAMENTE AO PESSOAL QUALIFICADO.
TÄMÄ OSA ON TARKOITETTU AINOASTAAN AMMATTITAITOISELLE HENKILÖKUNNALLE.
DETTE AFSNIT HENVENDER SIG UDELUKKENDE TIL KVALIFICERET PERSONALE.
DIT DEEL IS UITSLUITEND BESTEMD VOOR BEVOEGD PERSONEEL.
DENNA DEL ÄR ENDAST AVSEDD FÖR KVALIFICERAD PERSONAL.
ΑΥΤΟ ΤΟ ΤΜΗΜΑ ΠΡΟΟΡΙΖΕΤΑΙ ΑΠΟΚΛΕΙΣΤΙΚΑ ΓΙΑ ΤΟ ΕΙΔΙΚΕΥΜΕΝΟ ΠΡΟΣΩΠΙΚΟ.

CODIFICA COLORI CABLAGGIO ELETTRICO		WIRING DIAGRAM COLOUR CODE
A	NERO	BLACK
B	ROSSO	RED
C	GRIGIO	GREY
D	BIANCO	WHITE
E	VERDE	GREEN
F	VIOLA	PURPLE
G	GIALLO	YELLOW
H	BLU	BLUE
K	MARRONE	BROWN
J	ARANCIO	ORANGE
I	ROSA	PINK

CODIFICA COLORI CABLAGGIO ELETTRICO		WIRING DIAGRAM COLOUR CODE
L	ROSA-NERO	PINK-BLACK
M	GRIGIO-VIOLA	GREY-PURPLE
N	BIANCO-VIOLA	WHITE-PURPLE
O	BIANCO-NERO	WHITE-BLACK
P	GRIGIO-BLU	GREY-BLUE
Q	BIANCO-ROSSO	WHITE-RED
R	GRIGIO-ROSSO	GREY-RED
S	BIANCO-BLU	WHITE-BLUE
T	NERO-BLU	BLACK-BLUE
U	GIALLO-VERDE	YELLOW-GREEN
V	AZZURRO	LIGHT BLUE

ART. 344

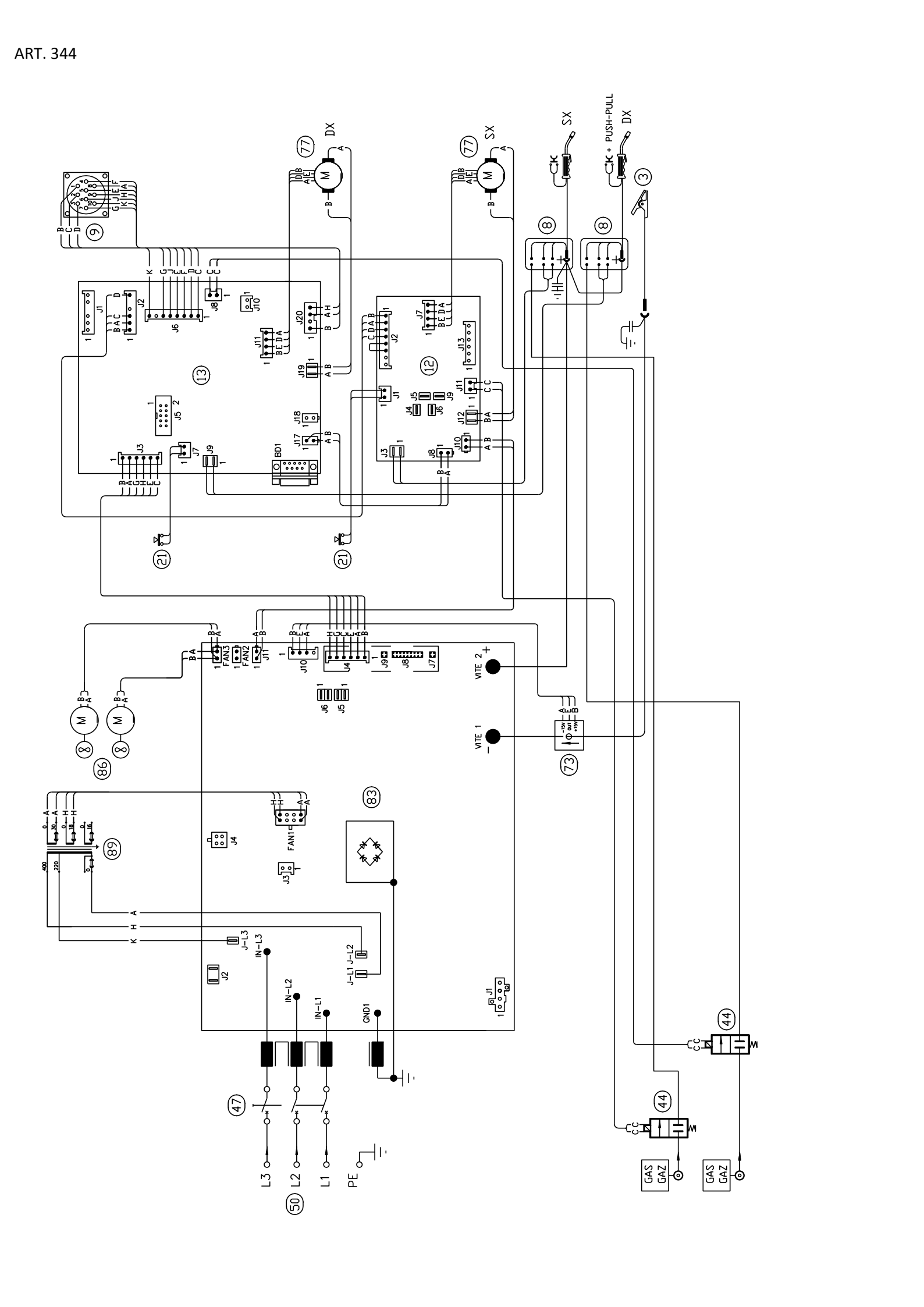
DX
SX
CK
CK + PUSH-PULL
VITE 2
VITE 1
FAN3
FAN2
FAN1
BD1
GND1
IN-L1
IN-L2
IN-L3
J-L1
J-L2
J-L3
L1
L2
L3
PE
GAS
GAZ

ART. 344

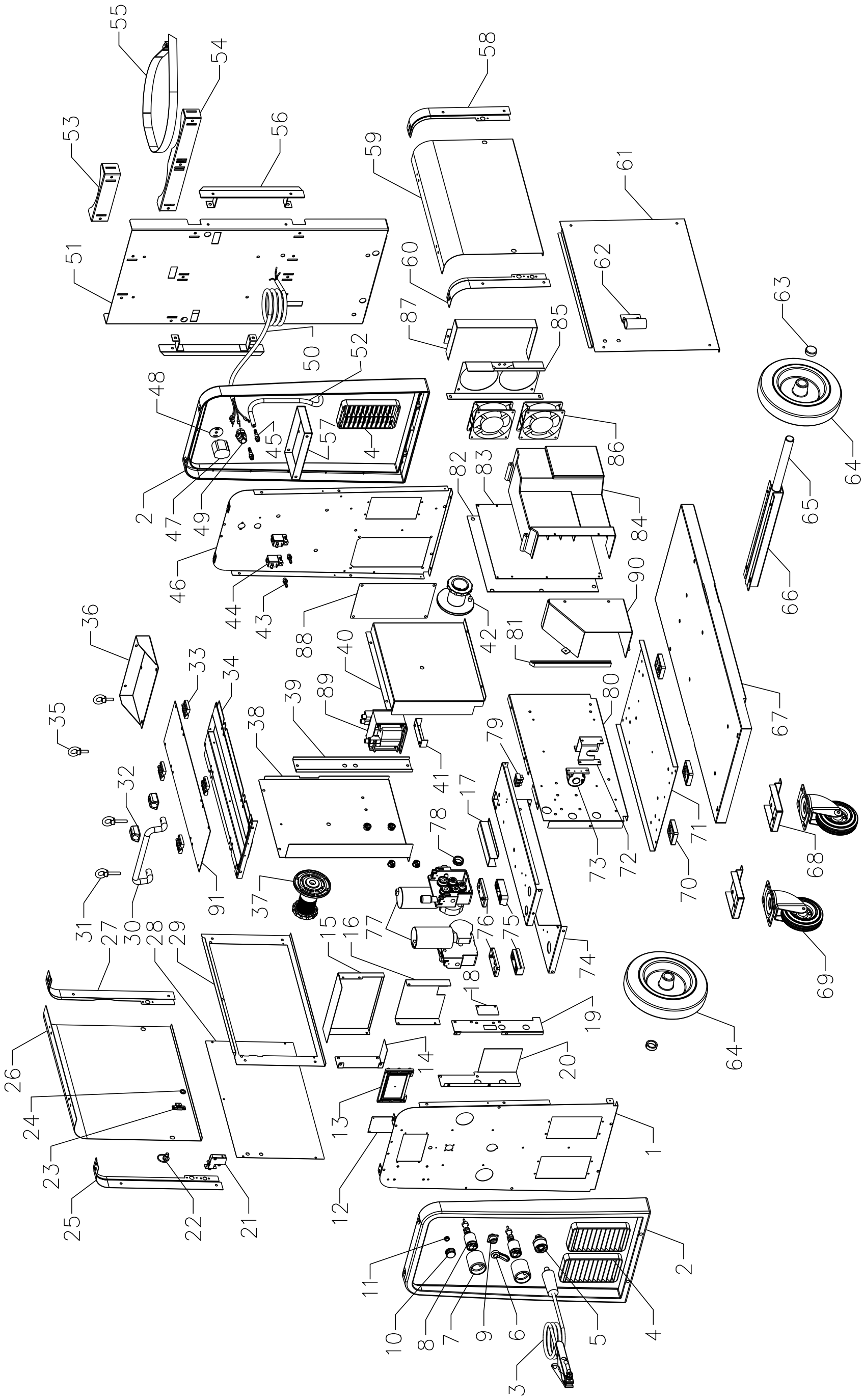
55
54
53
56
58
59
61
51
60
62
63
87
85
50
52
48
57
45
4
86
64
2
47
49
82
83
84
65
46
44
43
88
42
90
66
36
40
81
33
34
39
89
80
67
35
38
41
79
17
32
78
73
72
71
68
91
37
70
31
27
30
28
29
15
16
77
76
75
74
69
18
19
26
14
20
64
24
13
1
23
25
22
21
12
11
10
8
7
9
6
5
4
3

ART. 344

POS	DESCRIZIONE	DESCRIPTION
01	PANNELLO ANTERIORE	FRONT PANEL
02	CORNICE	FRAME
03	CAVO MASSA	EARTH CABLE
04	PANNELLO ALETTATO	FINNED PANEL
05	INNESTO FEMMINA	SOCKET
06	TAPPO P/CONNETTORE	CAP
07	GHIERA ADATTATORE	RING NUT
08	CORPO ADATTATORE	ADAPTOR BODY
09	CONNESSIONE	CONNECTION
10	MANOPOLA	KNOB
11	PROTEZIONE	PROTECTION
12	CIRCUITO CONTROLLO MOTORE	MOTOR CONTROL CIRCUIT
13	CIRCUITO MICRO CONTROLLO	CONTROL MICRO CIRCUIT
14	PROTEZIONE ANTERIORE SX	FRONT SX PROTECTION
15	PROTEZIONE ANTERIORE SUPERIORE	SUPERIOR FRONT PROTECTION
16	PROTEZIONE ANTERIORE MOBILE	MOBILE FRONT PROTECTION
17	CONVOGLIATORE	CONVEYOR
18	TAPPO CHIUSURA	CLOSING CAP
19	PROTEZIONE ANTERIORE DX	FRONT PROTECTION DX
20	PROTEZIONE ANTERIORE FISSA	FIXED FRONT PROTECTION
21	PULSANTE SICUREZZA COMPLETO	SECURITY SWITCH
22	INSERTO MASCHIO	CLOSING
23	INSERTO FEMMINA	CLOSING
24	ROSETTA	WASHER
25	LATERALE ANTERIORE SX	LEFT FRONT SIDE PANEL
26	LATERALE MOBILE SX	LATERAL MOBILE SX
27	LATERALE POSTERIORE SX	LEFT BACK SIDE PANEL
28	LATERALE DI CHIUSURA	LATERAL OF CLOSING
29	LATERALE FISSO SX	FIXED LATERAL SIDE
30	MANICO	HANDLE
31	GOLFARE	EYEBOLTS
32	SUPPORTO MANICO	HANDLE SUPPORT
33	CERNIERA	HINGE
34	COPERCHIO	COVER
35	GOLFARE	EYEBOLTS

POS	DESCRIZIONE	DESCRIPTION
36	ATTACCO SUPPORTO BOMBOLA	ATTACK BOTTLE SUPPORT
37	SUPPORTO BOBINA	COIL SUPPORT
38	PIANO INTERMEDIO	INSIDE BAFFLE
39	RINFORZO	REINFORCEMENT
40	PIANO INTERMEDIO	INSIDE BAFFLE
41	SUPPORTO	SUPPORT
42	SUPPORTO BOBINA	COIL SUPPORT
43	RACCORDO A RESCA	FITTING
44	ELETTROVALVOLA	SOLENOID VALVE
45A	RACCORDO	FITTING
45B	RACCORDO	FITTING
46	PANNELLO POSTERIORE	BACK PANEL
47	INTERRUTTORE	SWITCH
48	PROTEZIONE COMMUTATORE	SWITCH PROTECTION
49	PRESSACAVO	STRAIN RELIEF
50	CAVO RETE	POWER CORD
51	SUPPORTO BOMBOLA	GAS CYLINDER SUPPORT
52	TUBO GAS	TUBE GAS
53	APPOGGIO BOMBOLA	GAS CYLINDER SUPPORT
54	APPOGGIO BOMBOLA	GAS CYLINDER SUPPORT
55	CINGHIA + FIBBIA	BELT
56	AVVOLGICAVO	CABLE HOLDER
57	ATTACCO SUPP. BOMBOLA	PILLAR BRACKET
58	LATERALE POSTERIORE DX	REAR LATERAL DX
59	LATERALE MOBILE DX	LATERAL MOBILE DX
60	LATERALE ANTERIORE DX	FRONT RIGHT SIDE
61	LATERALE FISSO DX	FIXED LATERAL DX
62	SUPPORTO TORCIA	TORCH SUPPORT
63	TAPPO	CAP
64	RUOTA FISSA	FIXED WHEEL
65	ASSALE	AXLE
66	SUPPORTO ASSALE	AXLE SUPPORT
67	FONDO CARRELLO	TROLLEY BOTTOM
68	SUPPORTO RUOTE	WHEELS BRACKET
69	RUOTA PIROETTANTE	SWIVELING WHEEL

La richiesta di parti di ricambio deve indicare sempre:
numero di articolo, matricola e data di acquisto della macchina, posizione e quantità del ricambio.

The request for spare parts must always specify:
article reference, serial number and purchase date of the power source, position and quantity of the spare part.

ART. 344

POS	DESCRIZIONE	DESCRIPTION
70	APPOGGIO	REST
71	FONDO GENERATORE	BOTTOM
72	SUPPORTO	SUPPORT
73	TRASDUTTORE	TRANSDUCER
74	PIANO INTERMEDIO	INSIDE BAFFLE
75	DISTANZIALE MOTORE INFERIORE	SPACER LOWER MOTOR
76	DISTANZIALE MOTORE SUPERIORE	SPACER UPPER MOTOR
78A	RULLO TRAINAFILO D.0,6-0,8	WIRE FEED ROLLER D.0,6-0,8
78B	RULLO TRAINAFILO D.1,0-1,2	ROLLER WIRE D.1,0-1,2
78C	RULLO TRAINAFILO .030'' - .040'' ALUMINIUM	WIRE FEED ROLLER .030'' - .040'' ALUMINIUM
78D	RULLO TRAINAFILO .045'' - 1/16 ALUMINIUM	WIRE FEED ROLLER .045'' - 1/16 ALUMINIUM
79	MORSETTIERA	TERMINAL BOARD
80	PIANO INTERMEDIO INFERIORE	LOWER INSIDE BAFFLE

POS	DESCRIZIONE	DESCRIPTION
81	ISOLAMENTO	INSULATION
82	ISOLAMENTO	INSULATION
83	CIRCUITO DI POTENZA	POWER CIRCUIT
84	COPERTURA SCHEDA	COVER
85	SUPPORTO VENTOLA	FAN SUPPORT
86	KIT MOTOVENTOLE	MOTOR WITH FAN KIT
87	CONVOGLIATORE VENTOLE	CONVEYOR FANS
88	PANNELLO CHIUSURA	CLOSING PANEL
89	TRASFORMATORE DI SERVIZIO	AUXILIARY TRANSFORMER
90	CONVOGLIATORE	CONVEYOR
91	PANNELLO CHIUSURA	CLOSING PANEL
	MOTORIDUTTORE	WIRE FEED MOTOR

La richiesta di parti di ricambio deve indicare sempre:
numero di articolo, matricola e data di acquisto della macchina,
posizione e quantità del ricambio.

The request for spare parts must always specify:
article reference, serial number and purchase date of the power source,
position and quantity of the spare part.

MOTORIDUTTORE - WIRE FEED MOTOR

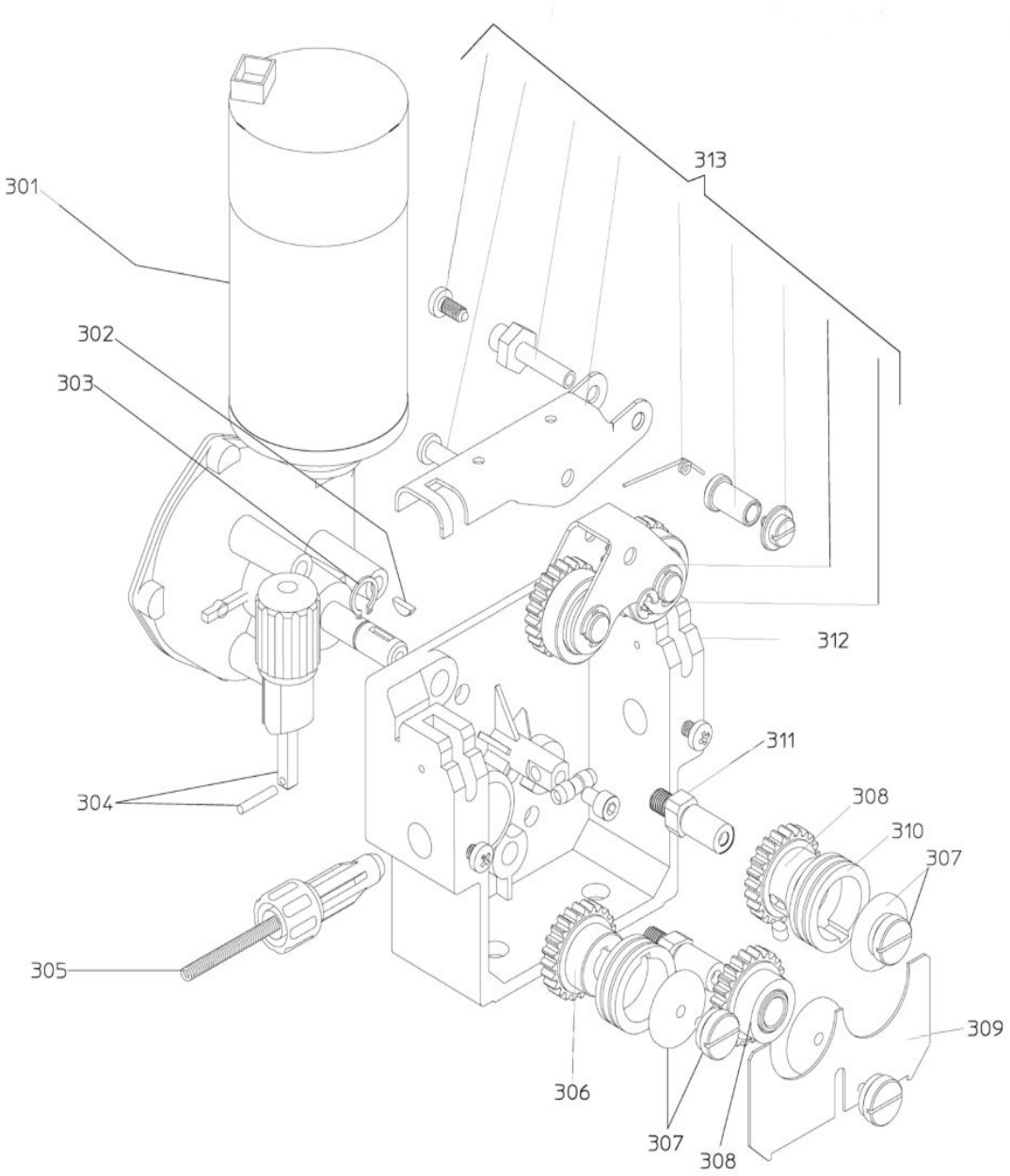

MOTORIDUTTORE - WIRE FEED MOTOR

POS	DESCRIZIONE	DESCRIPTION
301	MOTORIDUTTORE	WIRE FEED MOTOR
302	BLOCCAGGIO	LOCKING
303	ANELLO SEGER	SEGER
304	BLOCCAGGIO GRADUATO	ADJUSTMENT KNOB
305	GUIDAFILO	WIRE DRIVE PIPE ASSY
306	INGRANAGGIO	GEAR
307	VITE ISOLATA	INSULATED SCREW
308	RULLO COMPLETO	COMPLETE GEAR
309	PROTEZIONE	PROTECTION

POS	DESCRIZIONE	DESCRIPTION
310 A	RULLO TRAINAFILO 1-1,2MM .040'' - .045'' SOLID	WIRE FEED ROLLER 1-1,2MM 0.40" - .045" SOLID
310 B	RULLO TRAINAFILO 0,6-0,8MM .023'' - .030'' SOLID	WIRE FEED ROLLER 0,6-0,8MM .023'' - .030'' SOLID
310 C	RULLO TRAINAFILO 0,9MM .035'' - .035'' A SOLID - ALUMINIUM	WIRE FEED ROLLER 0,9MM .035'' - .035'' A SOLID - ALUMINIUM
310 D	RULLO TRAINAFILO 0,8-1MM .030'' - .040'' ALUMINIUM	WIRE FEED ROLLER 0,8-1MM .030'' - .040'' ALUMINIUM
310 E	RULLO TRAINAFILO 1,2-1,6MM .045'' - 1/16 ALUMINIUM	WIRE FEED ROLLER 1,2-1,6MM .045'' - 1/16 ALUMINIUM
311	SUPPORTO PREMIRULLO	ROLLER PRESSER SUPP.
312	CORPO TRAINAFILO	WIRE FEED BODY
313	GRUPPO BRACCETTO COMPLET0	COMPLETE ROLLER PRESSER SUPPORT

La richiesta di parti di ricambio deve indicare sempre:
numero di articolo, matricola e data di acquisto della macchina,
posizione e quantità del ricambio.

The request for spare parts must always specify:
article reference, serial number and purchase date of the power source,
position and quantity of the spare part.

CEBORA S.p.A - Via Andrea Costa, 24 - 40057 Cadriano di Granarolo - BOLOGNA - Italy
Tel. +39.051.765.000 - Fax. +39.051.765.222
www.cebora.it - e-mail: cebora@cebora.it