CEBORA
welding&cutting

Allegato **SCHEMI ELETTRICI E LISTA RICAMBI**
Annex **WIRING DIAGRAMS AND SPARE PARTS**

ART. 1648

QUESTA PARTE È DESTINATA ESCLUSIVAMENTE AL PERSONALE QUALIFICATO.
THIS PART IS INTENDED SOLELY FOR QUALIFIED PERSONNEL.
DIESER TEIL IST AUSSCHLIESSLICH FÜR DAS FACHPERSONAL BESTIMMT.
CETTE PARTIE EST DESTINEE EXCLUSIVEMENT AU PERSONNEL QUALIFIE.
ESTA PARTE ESTÁ DESTINADA EXCLUSIVAMENTE AL PERSONAL CUALIFICADO.
ESTA PARTE È DEDICADA EXCLUSIVAMENTE AO PESSOAL QUALIFICADO.
TÄMÄ OSA ON TARKOITETTU AINOASTAAN AMMATTITAITOISELLE HENKILÖKUNNALLE.
DETTE AFSNIT HENVENDER SIG UDELUKKENDE TIL KVALIFICERET PERSONALE.
DIT DEEL IS UITSLUITEND BESTEMD VOOR BEVOEGD PERSONEEL.
DENNA DEL ÄR ENDAST AVSEDD FÖR KVALIFICERAD PERSONAL.
ΑΥΤΟ ΤΟ ΤΜΗΜΑ ΠΡΟΟΡΙΖΕΤΑΙ ΑΠΟΚΛΕΙΣΤΙΚΑ ΓΙΑ ΤΟ ΕΙΔΙΚΕΥΜΕΝΟ ΠΡΟΣΩΠΙΚΟ.

CODIFICA COLORI CABLAGGIO ELETTRICO		WIRING DIAGRAM COLOUR CODE
A	NERO	BLACK
B	ROSSO	RED
C	GRIGIO	GREY
D	BIANCO	WHITE
E	VERDE	GREEN
F	VIOLA	PURPLE
G	GIALLO	YELLOW
H	BLU	BLUE
K	MARRONE	BROWN
J	ARANCIO	ORANGE
I	ROSA	PINK

CODIFICA COLORI CABLAGGIO ELETTRICO		WIRING DIAGRAM COLOUR CODE
L	ROSA-NERO	PINK-BLACK
M	GRIGIO-VIOLA	GREY-PURPLE
N	BIANCO-VIOLA	WHITE-PURPLE
O	BIANCO-NERO	WHITE-BLACK
P	GRIGIO-BLU	GREY-BLUE
Q	BIANCO-ROSSO	WHITE-RED
R	GRIGIO-ROSSO	GREY-RED
S	BIANCO-BLU	WHITE-BLUE
T	NERO-BLU	BLACK-BLUE
U	GIALLO-VERDE	YELLOW-GREEN
V	AZZURRO	LIGHT BLUE

ART. 1648

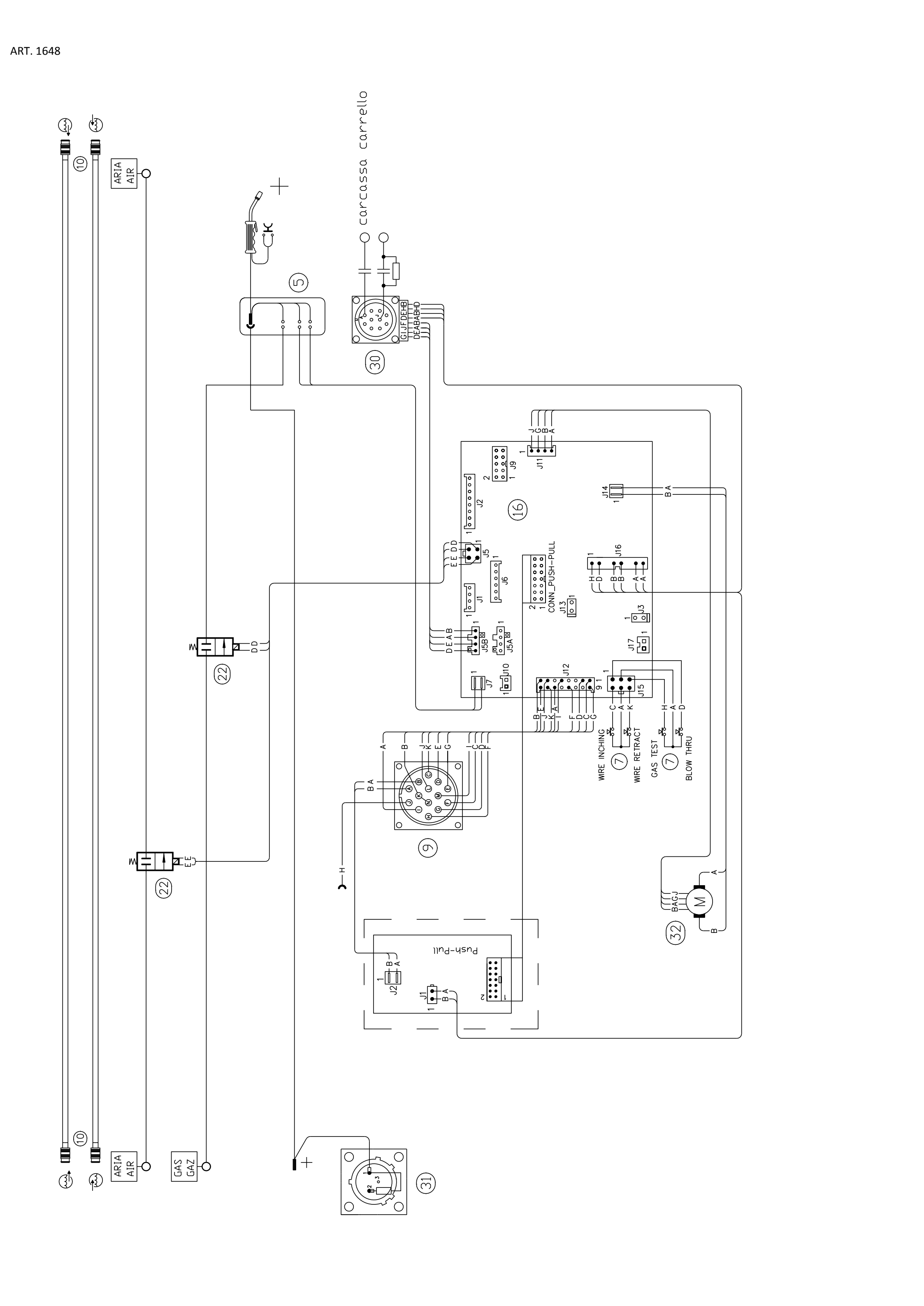
carcassa carrello
ARIA
AIR
GAS
GAZ
CONN_PUSH-PULL
WIRE INCHING
WIRE RETRACT
GAS TEST
BLOW THRU
Push-Pull

ART. 1648

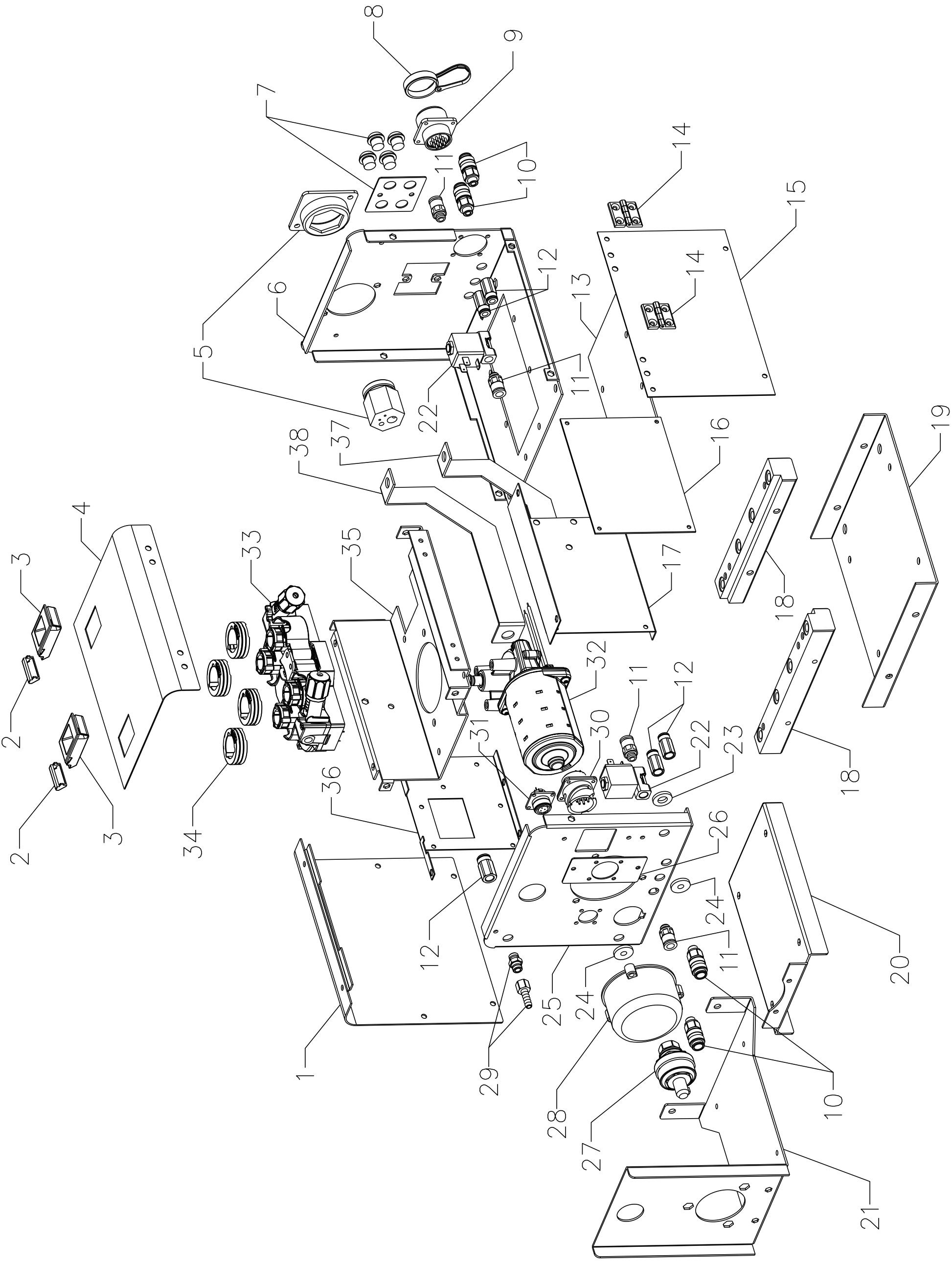
8
9
7
14
15
11
10
12
13
6
5
2
22
37
38
16
19
4
3
33
35
17
18
32
11
12
30
22
23
31
36
34
26
24
12
25
24
11
20
1
29
28
27
10
21

ART. 1648

POS	DESCRIZIONE	DESCRIPTION
01	LATERALE DX FISSO	RIGHT FIXED SIDE
02	APPOGGIO	REST
03	BLOCCAGGIO LATERALE	SIDE LOCKING
04	LATERALE MOBILE	HINGED SIDE PANEL
05	ADATTATORE TORCIA	TORCH ADAPTER
06	PANNELLO ANTERIORE	FRONT PANEL
07	GRUPPO PULSANTI	BUTTON GROUP
08	TAPPO	CAP
09	CONNESSIONE	CONNECTION
10	RACCORDO	FITTING
11	RACCORDO	FITTING
12	RACCORDO	FITTING
13	COPERTURA	COVER
14	CERNIERA	HINGE
15	LATERALE SX FISSO	LATERAL FIXED LEFT
16	CIRCUITO MICRO	MICRO CIRCUIT
17	PIANO VERTICALE SX	LEFT VERTICAL FLOOR
18	DISTANZIALE	SPACER
19	PIASTRA DI FISSAGGIO	FIXING PLATE
20	SUPPORTO CONNESSIONE	CONNECTION SUPPORT
21	RINFORZO SUPPORTO	SUPPORT REINFORCEMENT
22	ELETTROVALVOLA	SOLENOID VALVE
23	BOCCOLA	BUSH
24	BOCCOLA ISOLANTE	INSULATING BUSH
25	PANNELLO POSTERIORE	BACK PANEL

POS	DESCRIZIONE	DESCRIPTION
26	SUPPORTO CONNETTORE	CONNECTOR SUPPORT
27	SPINA GIFAS	GIFAS PLUG
28	COPERTURA MOTORE	ENGINE COVER
29A	RACCORDO	FITTING
29B	RACCORDO	FITTING
30	CONNESSIONE	CONNECTION
31	CONNESSIONE	CONNECTION
32	MOTORE	MOTOR
33	GRUPPO GUIDAFILO	WIRE GUIDE GROUP
34A	RULLO 0,8+1,0 HARD	ROLLER 0.8 + 1.0 HARD
34B	RULLO 0,8+1,0 HARD WIRE FLAT	ROLLER 0,8+1,0 HARD WIRE FLAT
34C	RULLO 1,2+1,6 HARD	ROLLER 1,2+1,6 HARD
34D	RULLO 1,2+1,6 HARD WIRE FLAT	ROLLER 1,2+1,6 HARD WIRE FLAT
34E	RULLO 0,8+1,0 ALL.	ROLLER 0.8 + 1.0 ALL.
34F	RULLO 1,2+1,6 ALL.	ROLLER 1,2+1,6 ALL.
34G	RULLO 1,2+1,6 FLUX	ROLLER 1,2+1,6 FLUX
34H	RULLO 0,9+1,1 ALL.	ROLLER 0,9+1,1 ALL.
35	PIANO INTERMEDIO	INSIDE BAFFLE
36	PIANO VERTICALE DX	RIGHT VERTICAL FLOOR
37	CAVALLOTTO CU	JUMPER CU
38	CAVALLOTTO CU	JUMPER CU
	GRUPPO TRAINAFILO	WIRE FEED UNIT

La richiesta di parti di ricambio deve indicare sempre:
numero di articolo, matricola e data di acquisto della macchina,
posizione e quantità del ricambio.

The request for spare parts must always specify:
article reference, serial number and purchase date of the power source,
position and quantity of the spare part.

GRUPPO TRAINAFILO - WIRE FEED UNIT

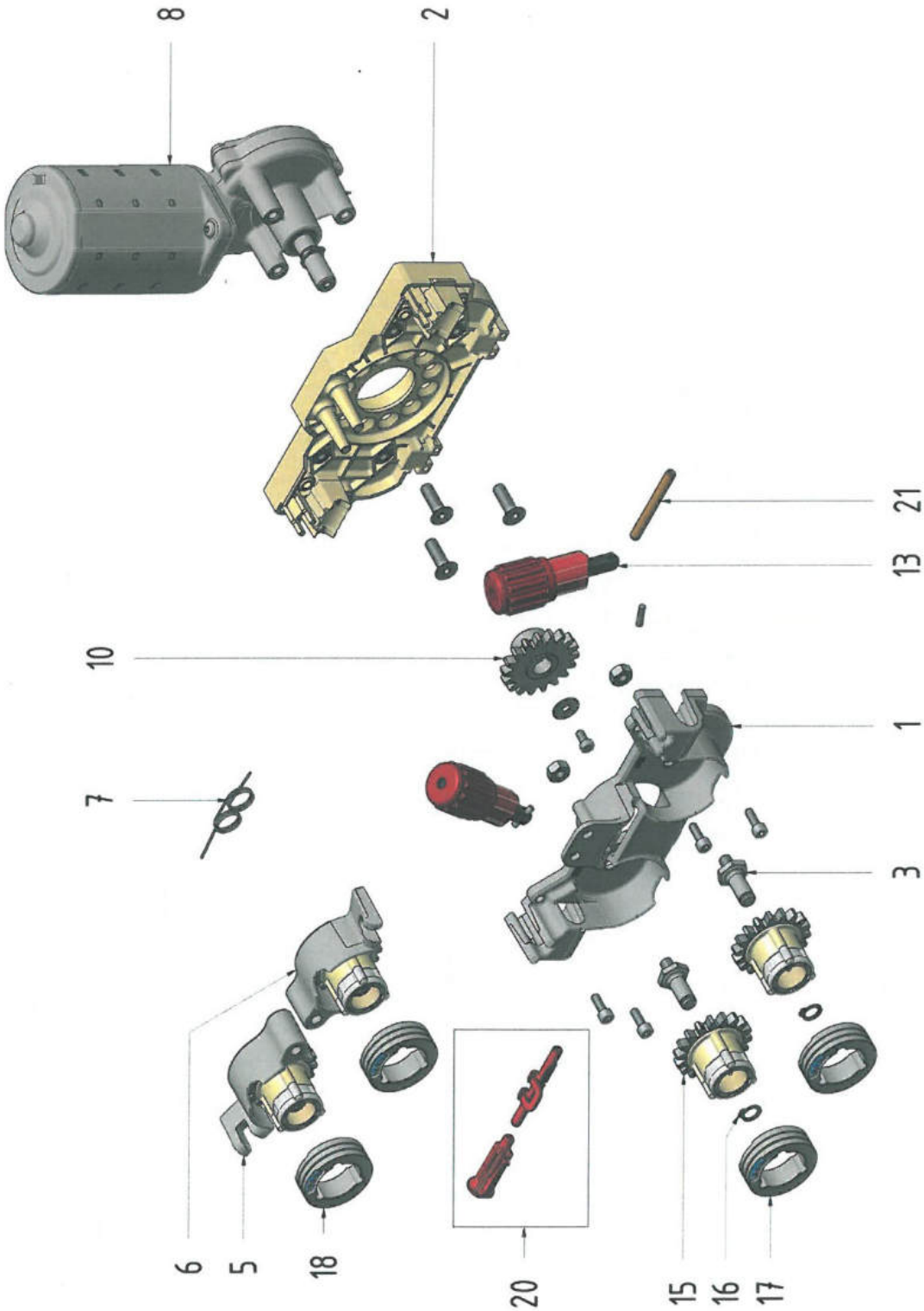

GRUPPO TRAINAFILO - WIRE FEED UNIT

POS	DESCRIZIONE	DESCRIPTION
01	CARTER	CARTER
02	ISOLAMENTO	INSULATION
03	PERNO INGRANAGGIO	HINGE GEAR
05	BRACCETTO SX	ARM SX
06	BRACCETTO DX	ARM DX
07	MOLLA	SPRING
08	MOTORE	MOTOR
10	INGRANAGGIO DENTATO	TOOTH GEAR
13	BLOCCAGGIO GRADUATO	ADJUSTMENT KNOB
15	INGRANAGGIO DENTATO	TOOTH GEAR
16	ANELLO SEGER	SEGER
17A	RULLO 0,8+1,0 HARD	ROLLER 0.8 + 1.0 HARD
17B	RULLO 1,2+1,6 HARD	ROLLER 1,2+1,6 HARD

POS	DESCRIZIONE	DESCRIPTION
17C	RULLO 0,8+1,0 ALL.	ROLLER 0.8 + 1.0 ALL.
17D	RULLO 1,2+1,6 ALL.	ROLLER 1,2+1,6 ALL.
17E	RULLO 1,2+1,6 FLUX	ROLLER 1,2+1,6 FLUX
17F	RULLO 0,9+1,1 ALL.	ROLLER 0,9+1,1 ALL.
18A	RULLO 0,8+1,0 HARD WIRE FLAT	ROLLER 0,8+1,0 HARD WIRE FLAT
18B	RULLO 1,2+1,6 HARD WIRE FLAT	ROLLER 1,2+1,6 HARD WIRE FLAT
18C	RULLO 0,8+1,0 ALL.	ROLLER 0.8 + 1.0 ALL.
18D	RULLO 1,2+1,6 ALL.	ROLLER 1,2+1,6 ALL.
18E	RULLO 1,2+1,6 FLUX	ROLLER 1,2+1,6 FLUX
18F	RULLO 0,9+1,1 ALL.	ROLLER 0,9+1,1 ALL.
20A	GUIDAFILO ROSSO 1.8-2.8 D.	RED GUIDES 1.8-2.8 D.
20B	GUIDAFILO BLU 0.6-1.6 D.	BLU GUIDES 0.6-1.6 D.
21	CANNETTA GUIDAFILO	WIRE INLET GUIDE

La richiesta di parti di ricambio deve indicare sempre:
numero di articolo, matricola e data di acquisto della macchina,
posizione e quantità del ricambio.

The request for spare parts must always specify:
article reference, serial number and purchase date of the power source,
position and quantity of the spare part.

CEBORA S.p.A - Via Andrea Costa, 24 - 40057 Cadriano di Granarolo - BOLOGNA - Italy
Tel. +39.051.765.000 - Fax. +39.051.765.222
www.cebora.it - e-mail: cebora@cebora.it